±0,000 = ÚROVEŇ 1.NP (PODLAHA) = 219,40 m.n.m.

ZODPOVĚDNÝ PROJEKTANT	ING. ARCH. BLANKA ZLAMALOVÁ, ING. LUKÁŠ ROUBAL	STUDIO ZLAMAL WWW.STUDIO-ZLAMAL.CZ
VYPRACOVAL	ING. LUKÁŠ ROUBAL, ING. PETR DOLEŽAL	
INVESTOR	MĚSTO ŠLAPANICE, MASARYKOVO NÁMĚSTÍ 100/7, 664 51 ŠLAPANICE	

NÁZEV AKCE

PROJEKT BUDOVY V ČECHOVĚ ULICI VE ŠLAPANICÍCH

NA PARCELÁCH Č. 772/1, 772/2, 772/3, 773, 745, 746, K.Ú. ŠLAPANICE U BRNA [762792]

PARÉ

D DOKUMENTACE OBJEKTŮ A TECHNICKÝCH A TECHNOLOG. ZAŘÍZENÍ D.1 DOKUMENTACE STAVEBNÍHO NEBO INŽENÝRSKÉHO OBJEKTU D.1.1 ARCHITEKTONICKO-STAVEBNÍ ŘEŠENÍ	DATUM	01/2020
	STUPEŇ	DOKUMENTACE PRO PROVEDENÍ STAVBY
NÁZEV VÝKRESU VÝPIS VENKOVNÍCH VÝPLNÍ	MĚŘÍTKO -	Č.VÝKRESU XX

POHLED INTERIÉR M1:25

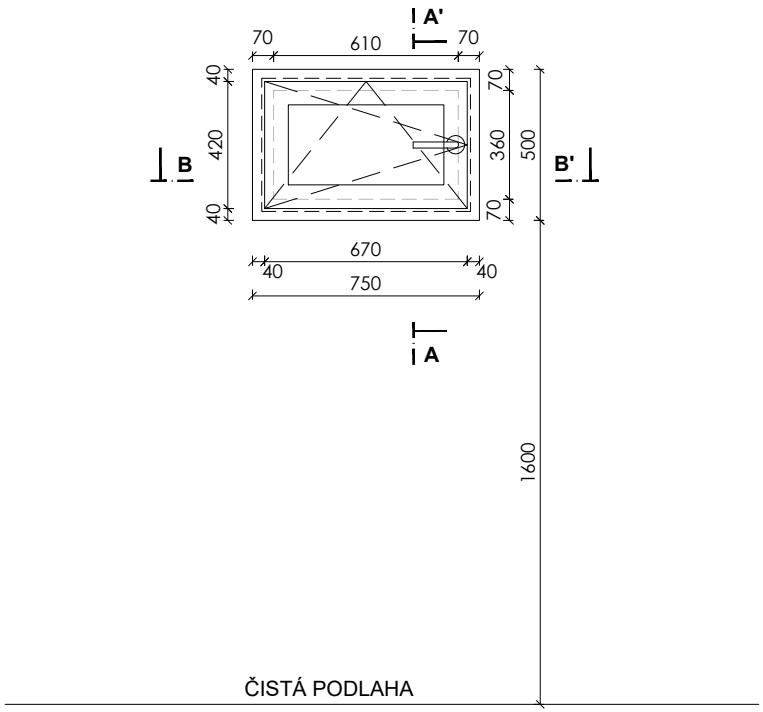

OKNO O/01

POPIS:	TEPELNĚ IZOLAČNÍ OKNO JEDNOKŘÍDLÉ KŘÍDLO OTEVÍRAVÉ A VÝKLOPNÉ
ROZMĚR OKNA:	DLE SCHÉMATU
SOUČINITEL PROSTUPU TEPLA	MAX. Uw=0,79 W/m2K
AKUSTICKÁ NEPRŮZVUČNOST:	45 dB
POŽÁRNÍ ODOLNOST:	-
RÁM OKNA A KŘÍDLA:	HLINÍKOVÝ PROFIL, STAV. HLOUBKA MINIMÁLNÍ - DLE VÝROBCE S PŘERUŠENÝM TEPELNÝM MOSTEM, Uf=DLE VÝROBCE, TVAR MIN. RÁDIUS HRAN
MATERIÁL:	HLINÍK
POVRCHOVÁ ÚPRAVA:	INT: DOPLNIT
BAREVNOST:	INT. DOPLNIT
TESNĚNÍ:	CELOOBVODOVÉ V DRÁŽCE KŘÍDLA, V ROZÍCH PEVNĚ SPOJENÉ TRVALE PRUŽNÉ, BÍLÉ
ZASKLENÍ OKNA:	1: IZOLAČNÍ TROJSKLO, Ug=DLE VÝROBCE
PROVEDENÍ:	DLE DODAVATELE, NAPŘ.: 6-16-6-16-6,
BEZPEČNOSTNÍ SKLO:	NE
BARVA:	ČIRÁ, BEZBARVÁ
CELOOBVODOVÉ KOVÁNÍ:	POZINKOVANÉ
	4-POLOHOVÁ KLIKA, 3 BEZPEČNOSTNÍ BODY
KLIKA:	KARTÁČOVANÝ NEREZ, KRUHOVÁ ROZETA
PARAPET VNITŘNÍ:	TRUHLÁŘSKY VÝROBEK - VIZ. TABULKA PARAPETŮ
PARAPET VNĚJŠÍ:	OPLECHOVÁNÍ - VIZ. TABULKA KLEMPÍŘSKÝCH VÝROBKŮ
OSTĚNÍ A NADPRAŽÍ:	VNITŘNÍ: INTERIÉROVÁ VÁP.CEMENTOVÁ ŠTUKOVÁ OMÍTKA VNĚJŠÍ: VENKOVNÍ KONTAKTNÍ ZATEPLOVACÍ SYSTÉM - ETICS TL. 140 MM
STAVEBNÍ OTVOR	750 x 500 mm

POZNÁMKA:
- TABULKA OKEN NENAHRAZUJE DÍLENSKOU VÝROBNÍ DOKUMENTACI !
- DÍLENSKOU VÝROBNÍ DOKUMENTACI PŘEDLOŽÍ DODAVATEL STAVBY AD KE SCHVÁLENÍ !
- VEŠKERÉ OTVORY NUTNO PŘED VÝROBOU ZAMĚŘIT NA STAVBĚ !
- PŘI OSAZENÍ OKEN JE NUTNO DODRŽET POŽADAVKY NORMY OSAZENÍ OKEN ČSN 74 6077
- V PŘÍPADĚ, ŽE ZASKLENÍ OKNA PLNÍ FUKNCI ZÁBRADELNÍ VÝPLNĚ JE NUTNO DODRŽET POŽADAVKY NORMY ČSN 743305
- VÝROBNÍ DOKUMENTACI - DETAIL OSAZENÍ PROFILŮ NUTNO PŘED REALIZACÍ NECHAT ODSOUHLASIT AD

NÁZEV AKCE

PROJEKT BUDOVY V ČECHOVĚ ULICI VE ŠLAPANICÍCH

VÝPIS VENKOVNÍCH VÝPLNÍ

STUDIO ZLAMAL
WWW.STUDIO-ZLAMAL.CZ

STRANA 01

POHLED INTERIÉR M1:25

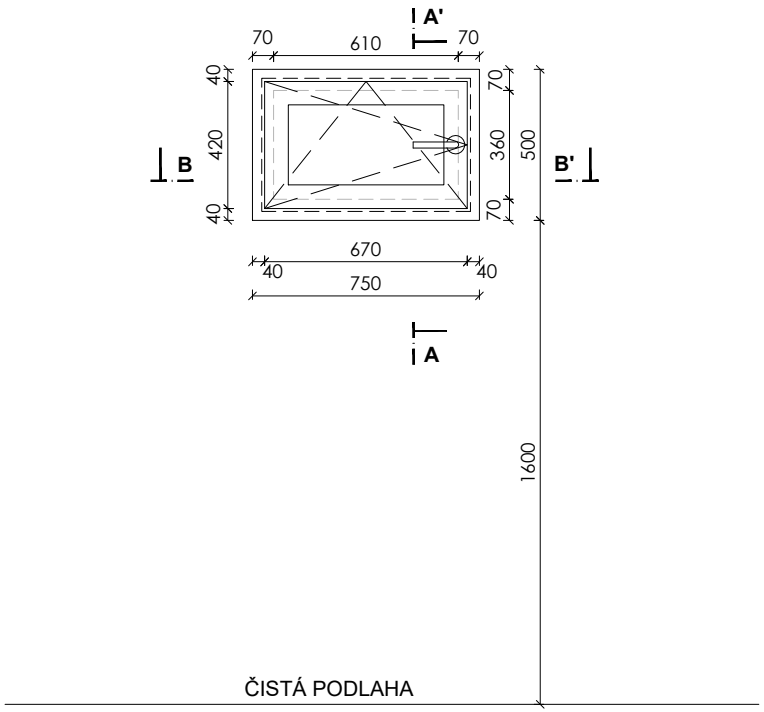

POZNÁMKA:
V OKNĚ INSTALOVANÁ VĚTRACÍ ŠTĚRBINA!

OKNO O/02

POPIS:	TEPELNĚ IZOLAČNÍ OKNO JEDNOKŘÍDLÉ KŘÍDLO OTEVÍRAVÉ A VÝKLOPNÉ
ROZMĚR OKNA:	DLE SCHÉMATU
SOUČINITEL PROSTUPU TEPLA	MAX. Uw=0,79 W/m2K
AKUSTICKÁ NEPRŮZVUČNOST:	45 dB
POŽÁRNÍ ODOLNOST:	-
RÁM OKNA A KŘÍDLA:	HLINÍKOVÝ PROFIL, STAV. HLOUBKA MINIMÁLNÍ - DLE VÝROBCE S PŘERUŠENÝM TEPELNÝM MOSTEM, Uf=DLE VÝROBCE, TVAR MIN. RÁDIUS HRAN
MATERIÁL:	HLINÍK
POVRCHOVÁ ÚPRAVA:	INT: DOPLNIT
BAREVNOST:	INT. DOPLNIT
TESNĚNÍ:	CELOOBVODOVÉ V DRÁŽCE KŘÍDLA, V ROZÍCH PEVNĚ SPOJENÉ TRVALE PRUŽNÉ, BÍLÉ
ZASKLENÍ OKNA:	1: IZOLAČNÍ TROJSKLO, Ug=DLE VÝROBCE
PROVEDENÍ:	DLE DODAVATELE, NAPŘ.: 6-16-6-16-6,
BEZPEČNOSTNÍ SKLO:	NE
BARVA:	ČIRÁ, BEZBARVÁ
CELOOBVODOVÉ KOVÁNÍ:	POZINKOVANÉ
	4-POLOHOVÁ KLIKA, 3 BEZPEČNOSTNÍ BODY
KLIKA:	KARTÁČOVANÝ NEREZ, KRUHOVÁ ROZETA
PARAPET VNITŘNÍ:	TRUHLÁŘSKY VÝROBEK - VIZ. TABULKA PARAPETŮ
PARAPET VNĚJŠÍ:	OPLECHOVÁNÍ - VIZ. TABULKA KLEMPÍŘSKÝCH VÝROBKŮ
OSTĚNÍ A NADPRAŽÍ:	VNITŘNÍ: INTERIÉROVÁ VÁP.CEMENTOVÁ ŠTUKOVÁ OMÍTKA VNĚJŠÍ: VENKOVNÍ KONTAKTNÍ ZATEPLOVACÍ SYSTÉM - ETICS TL. 140 MM
STAVEBNÍ OTVOR	750 x 500 mm

POZNÁMKA:
- TABULKA OKEN NENAHRAZUJE DÍLENSKOU VÝROBNÍ DOKUMENTACI !
- DÍLENSKOU VÝROBNÍ DOKUMENTACI PŘEDLOŽÍ DODAVATEL STAVBY AD KE SCHVÁLENÍ !
- VEŠKERÉ OTVORY NUTNO PŘED VÝROBOU ZAMĚŘIT NA STAVBĚ !
- PŘI OSAZENÍ OKEN JE NUTNO DODRŽET POŽADAVKY NORMY OSAZENÍ OKEN ČSN 74 6077
- V PŘÍPADĚ, ŽE ZASKLENÍ OKNA PLNÍ FUKNCI ZÁBRADELNÍ VÝPLNĚ JE NUTNO DODRŽET POŽADAVKY NORMY ČSN 743305
- VÝROBNÍ DOKUMENTACI - DETAIL OSAZENÍ PROFILŮ NUTNO PŘED REALIZACÍ NECHAT ODSOUHLASIT AD

NÁZEV AKCE

PROJEKT BUDOVY V ČECHOVĚ ULICI VE ŠLAPANICÍCH

VÝPIS VENKOVNÍCH VÝPLNÍ

STUDIO ZLAMAL
WWW.STUDIO-ZLAMAL.CZ

POHLED INTERIÉR M1:25

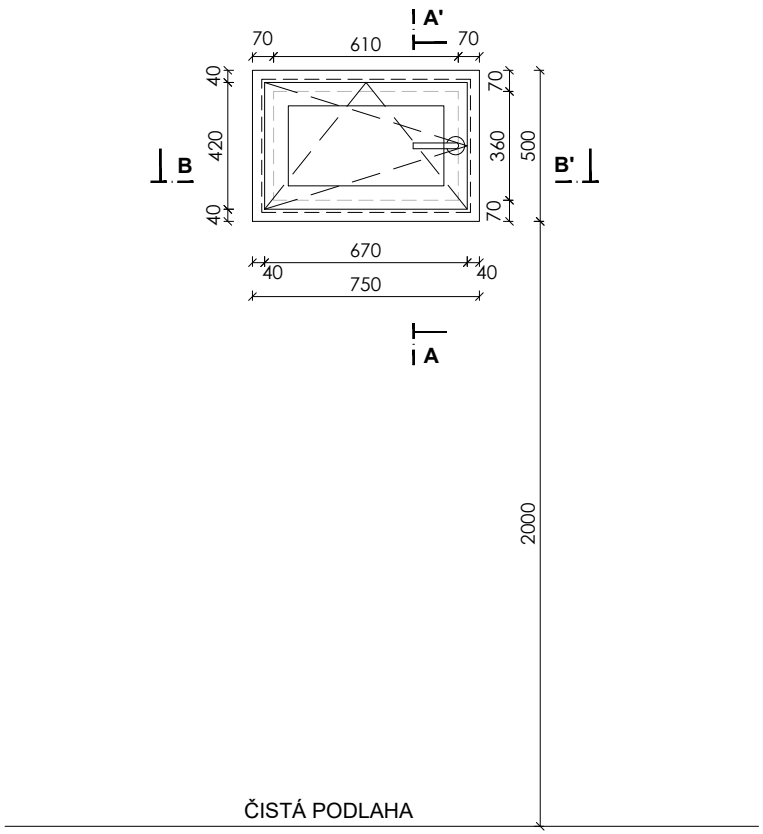

POZNÁMKA:
V OKNĚ INSTALOVANÁ VĚTRACÍ ŠTĚRBINA!

OKNO O/03

POPIS:	TEPELNĚ IZOLAČNÍ OKNO JEDNOKŘÍDLÉ KŘÍDLO OTEVÍRAVÉ A VÝKLOPNÉ
ROZMĚR OKNA:	DLE SCHÉMATU
SOUČINITEL PROSTUPU TEPLA	MAX. Uw=0,79 W/m2K
AKUSTICKÁ NEPRŮZVUČNOST:	45 dB
POŽÁRNÍ ODOLNOST:	-
RÁM OKNA A KŘÍDLA:	HLINÍKOVÝ PROFIL, STAV. HLOUBKA MINIMÁLNÍ - DLE VÝROBCE S PŘERUŠENÝM TEPELNÝM MOSTEM, Uf=DLE VÝROBCE, TVAR MIN. RÁDIUS HRAN
MATERIÁL:	HLINÍK
POVRCHOVÁ ÚPRAVA:	INT: DOPLNIT
BAREVNOST:	INT. DOPLNIT
TESNĚNÍ:	CELOOBVODOVÉ V DRÁŽCE KŘÍDLA, V ROZÍCH PEVNĚ SPOJENÉ TRVALE PRUŽNÉ, BÍLÉ
ZASKLENÍ OKNA:	1: IZOLAČNÍ TROJSKLO, Ug=DLE VÝROBCE
PROVEDENÍ:	DLE DODAVATELE, NAPŘ.: 6-16-6-16-6,
BEZPEČNOSTNÍ SKLO:	NE
BARVA:	ČIRÁ, BEZBARVÁ
CELOOBVODOVÉ KOVÁNÍ:	POZINKOVANÉ
	4-POLOHOVÁ KLIKA, 3 BEZPEČNOSTNÍ BODY
KLIKA:	KARTÁČOVANÝ NEREZ, KRUHOVÁ ROZETA
PARAPET VNITŘNÍ:	TRUHLÁŘSKY VÝROBEK - VIZ. TABULKA PARAPETŮ
PARAPET VNĚJŠÍ:	OPLECHOVÁNÍ - VIZ. TABULKA KLEMPÍŘSKÝCH VÝROBKŮ
OSTĚNÍ A NADPRAŽÍ:	VNITŘNÍ: INTERIÉROVÁ VÁP.CEMENTOVÁ ŠTUKOVÁ OMÍTKA VNĚJŠÍ: VENKOVNÍ KONTAKTNÍ ZATEPLOVACÍ SYSTÉM - ETICS TL. 140 MM
STAVEBNÍ OTVOR	750 x 500 mm

POZNÁMKA:
- TABULKA OKEN NENAHRAZUJE DÍLENSKOU VÝROBNÍ DOKUMENTACI !
- DÍLENSKOU VÝROBNÍ DOKUMENTACI PŘEDLOŽÍ DODAVATEL STAVBY AD KE SCHVÁLENÍ !
- VEŠKERÉ OTVORY NUTNO PŘED VÝROBOU ZAMĚŘIT NA STAVBĚ !
- PŘI OSAZENÍ OKEN JE NUTNO DODRŽET POŽADAVKY NORMY OSAZENÍ OKEN ČSN 74 6077
- V PŘÍPADĚ, ŽE ZASKLENÍ OKNA PLNÍ FUKNCI ZÁBRADELNÍ VÝPLNĚ JE NUTNO DODRŽET POŽADAVKY NORMY ČSN 743305
- VÝROBNÍ DOKUMENTACI - DETAIL OSAZENÍ PROFILŮ NUTNO PŘED REALIZACÍ NECHAT ODSOUHLASIT AD

NÁZEV AKCE

PROJEKT BUDOVY V ČECHOVĚ ULICI VE ŠLAPANICÍCH

VÝPIS VENKOVNÍCH VÝPLNÍ

STUDIO ZLAMAL
WWW.STUDIO-ZLAMAL.CZ

POHLED INTERIÉR M1:25

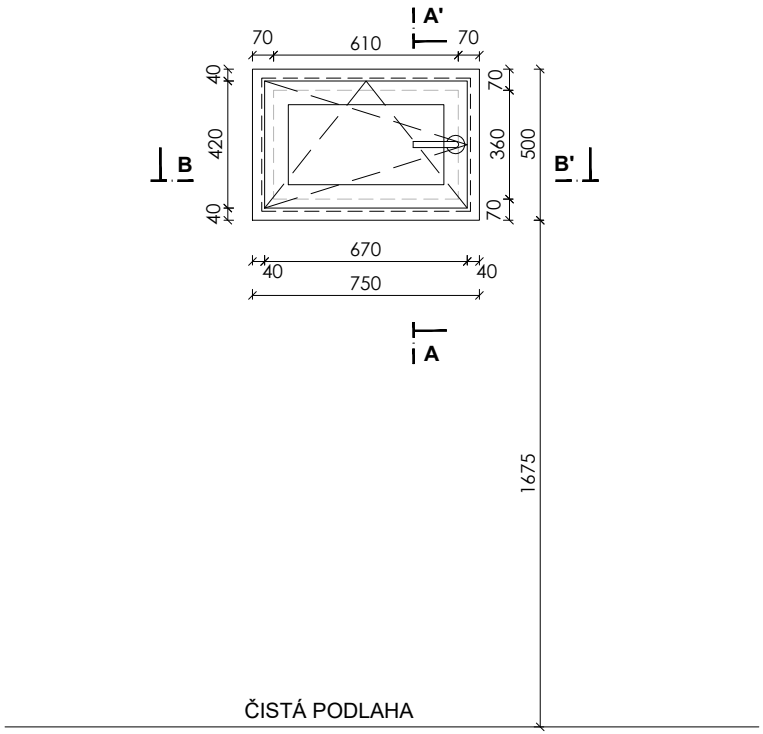

POZNÁMKA:
V OKNĚ INSTALOVANÁ VĚTRACÍ ŠTĚRBINA!

OKNO O/04

POPIS:	TEPELNĚ IZOLAČNÍ OKNO JEDNOKŘÍDLÉ KŘÍDLO OTEVÍRAVÉ A VÝKLOPNÉ
ROZMĚR OKNA:	DLE SCHÉMATU
SOUČINITEL PROSTUPU TEPLA	MAX. Uw=0,79 W/m2K
AKUSTICKÁ NEPRŮZVUČNOST:	45 dB
POŽÁRNÍ ODOLNOST:	-
RÁM OKNA A KŘÍDLA:	HLINÍKOVÝ PROFIL, STAV. HLOUBKA MINIMÁLNÍ - DLE VÝROBCE S PŘERUŠENÝM TEPELNÝM MOSTEM, Uf=DLE VÝROBCE, TVAR MIN. RÁDIUS HRAN
MATERIÁL:	HLINÍK
POVRCHOVÁ ÚPRAVA:	INT: DOPLNIT
BAREVNOST:	INT. DOPLNIT
TESNĚNÍ:	CELOOBVODOVÉ V DRÁŽCE KŘÍDLA, V ROZÍCH PEVNĚ SPOJENÉ TRVALE PRUŽNÉ, BÍLÉ
ZASKLENÍ OKNA:	1: IZOLAČNÍ TROJSKLO, Ug=DLE VÝROBCE
PROVEDENÍ:	DLE DODAVATELE, NAPŘ.: 6-16-6-16-6,
BEZPEČNOSTNÍ SKLO:	NE
BARVA:	ČIRÁ, BEZBARVÁ
CELOOBVODOVÉ KOVÁNÍ:	POZINKOVANÉ
	4-POLOHOVÁ KLIKA, 3 BEZPEČNOSTNÍ BODY
KLIKA:	KARTÁČOVANÝ NEREZ, KRUHOVÁ ROZETA
PARAPET VNITŘNÍ:	TRUHLÁŘSKY VÝROBEK - VIZ. TABULKA PARAPETŮ
PARAPET VNĚJŠÍ:	OPLECHOVÁNÍ - VIZ. TABULKA KLEMPÍŘSKÝCH VÝROBKŮ
OSTĚNÍ A NADPRAŽÍ:	VNITŘNÍ: INTERIÉROVÁ VÁP.CEMENTOVÁ ŠTUKOVÁ OMÍTKA VNĚJŠÍ: VENKOVNÍ KONTAKTNÍ ZATEPLOVACÍ SYSTÉM - ETICS TL. 140 MM
STAVEBNÍ OTVOR	750 x 500 mm

POZNÁMKA:
- TABULKA OKEN NENAHRAZUJE DÍLENSKOU VÝROBNÍ DOKUMENTACI !
- DÍLENSKOU VÝROBNÍ DOKUMENTACI PŘEDLOŽÍ DODAVATEL STAVBY AD KE SCHVÁLENÍ !
- VEŠKERÉ OTVORY NUTNO PŘED VÝROBOU ZAMĚŘIT NA STAVBĚ !
- PŘI OSAZENÍ OKEN JE NUTNO DODRŽET POŽADAVKY NORMY OSAZENÍ OKEN ČSN 74 6077
- V PŘÍPADĚ, ŽE ZASKLENÍ OKNA PLNÍ FUKNCI ZÁBRADELNÍ VÝPLNĚ JE NUTNO DODRŽET POŽADAVKY NORMY ČSN 743305
- VÝROBNÍ DOKUMENTACI - DETAIL OSAZENÍ PROFILŮ NUTNO PŘED REALIZACÍ NECHAT ODSOUHLASIT AD

NÁZEV AKCE

PROJEKT BUDOVY V ČECHOVĚ ULICI VE ŠLAPANICÍCH

VÝPIS VENKOVNÍCH VÝPLNÍ

STUDIO ZLAMAL
WWW.STUDIO-ZLAMAL.CZ

POHLED INTERIÉR M1:25

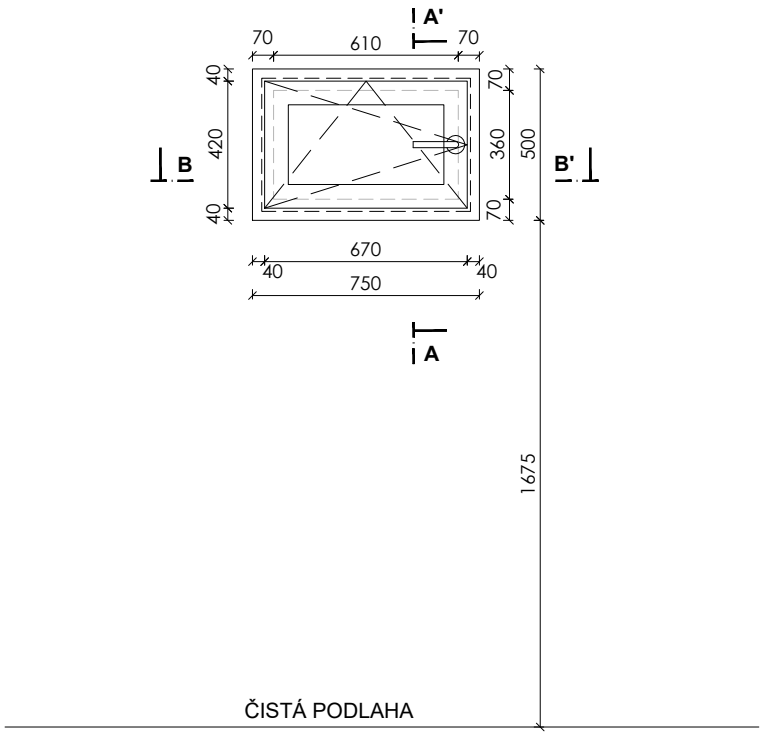

POZNÁMKA:
V OKNĚ INSTALOVANÁ VĚTRACÍ ŠTĚRBINA!

OKNO O/05

POPIS:	TEPELNĚ IZOLAČNÍ OKNO JEDNOKŘÍDLÉ KŘÍDLO OTEVÍRAVÉ A VÝKLOPNÉ
ROZMĚR OKNA:	DLE SCHÉMATU
SOUČINITEL PROSTUPU TEPLA	MAX. Uw=0,79 W/m2K
AKUSTICKÁ NEPRŮZVUČNOST:	45 dB
POŽÁRNÍ ODOLNOST:	-
RÁM OKNA A KŘÍDLA:	HLINÍKOVÝ PROFIL, STAV. HLOUBKA MINIMÁLNÍ - DLE VÝROBCE S PŘERUŠENÝM TEPELNÝM MOSTEM, Uf=DLE VÝROBCE, TVAR MIN. RÁDIUS HRAN
MATERIÁL:	HLINÍK
POVRCHOVÁ ÚPRAVA:	INT: DOPLNIT
BAREVNOST:	INT. DOPLNIT
TESNĚNÍ:	CELOOBVODOVÉ V DRÁŽCE KŘÍDLA, V ROZÍCH PEVNĚ SPOJENÉ TRVALE PRUŽNÉ, BÍLÉ
ZASKLENÍ OKNA:	1: IZOLAČNÍ TROJSKLO, Ug=DLE VÝROBCE
PROVEDENÍ:	DLE DODAVATELE, NAPŘ.: 6-16-6-16-6,
BEZPEČNOSTNÍ SKLO:	NE
BARVA:	ČIRÁ, BEZBARVÁ
CELOOBVODOVÉ KOVÁNÍ:	POZINKOVANÉ
	4-POLOHOVÁ KLIKA, 3 BEZPEČNOSTNÍ BODY
KLIKA:	KARTÁČOVANÝ NEREZ, KRUHOVÁ ROZETA
PARAPET VNITŘNÍ:	TRUHLÁŘSKY VÝROBEK - VIZ. TABULKA PARAPETŮ
PARAPET VNĚJŠÍ:	OPLECHOVÁNÍ - VIZ. TABULKA KLEMPÍŘSKÝCH VÝROBKŮ
OSTĚNÍ A NADPRAŽÍ:	VNITŘNÍ: INTERIÉROVÁ VÁP.CEMENTOVÁ ŠTUKOVÁ OMÍTKA VNĚJŠÍ: VENKOVNÍ KONTAKTNÍ ZATEPLOVACÍ SYSTÉM - ETICS TL. 140 MM
STAVEBNÍ OTVOR	750 x 500 mm

POZNÁMKA:
- TABULKA OKEN NENAHRAZUJE DÍLENSKOU VÝROBNÍ DOKUMENTACI !
- DÍLENSKOU VÝROBNÍ DOKUMENTACI PŘEDLOŽÍ DODAVATEL STAVBY AD KE SCHVÁLENÍ !
- VEŠKERÉ OTVORY NUTNO PŘED VÝROBOU ZAMĚŘIT NA STAVBĚ !
- PŘI OSAZENÍ OKEN JE NUTNO DODRŽET POŽADAVKY NORMY OSAZENÍ OKEN ČSN 74 6077
- V PŘÍPADĚ, ŽE ZASKLENÍ OKNA PLNÍ FUKNCI ZÁBRADELNÍ VÝPLNĚ JE NUTNO DODRŽET POŽADAVKY NORMY ČSN 743305
- VÝROBNÍ DOKUMENTACI - DETAIL OSAZENÍ PROFILŮ NUTNO PŘED REALIZACÍ NECHAT ODSOUHLASIT AD

NÁZEV AKCE

PROJEKT BUDOVY V ČECHOVĚ ULICI VE ŠLAPANICÍCH

VÝPIS VENKOVNÍCH VÝPLNÍ

STUDIO ZLAMAL
WWW.STUDIO-ZLAMAL.CZ

POHLED INTERIÉR M1:25

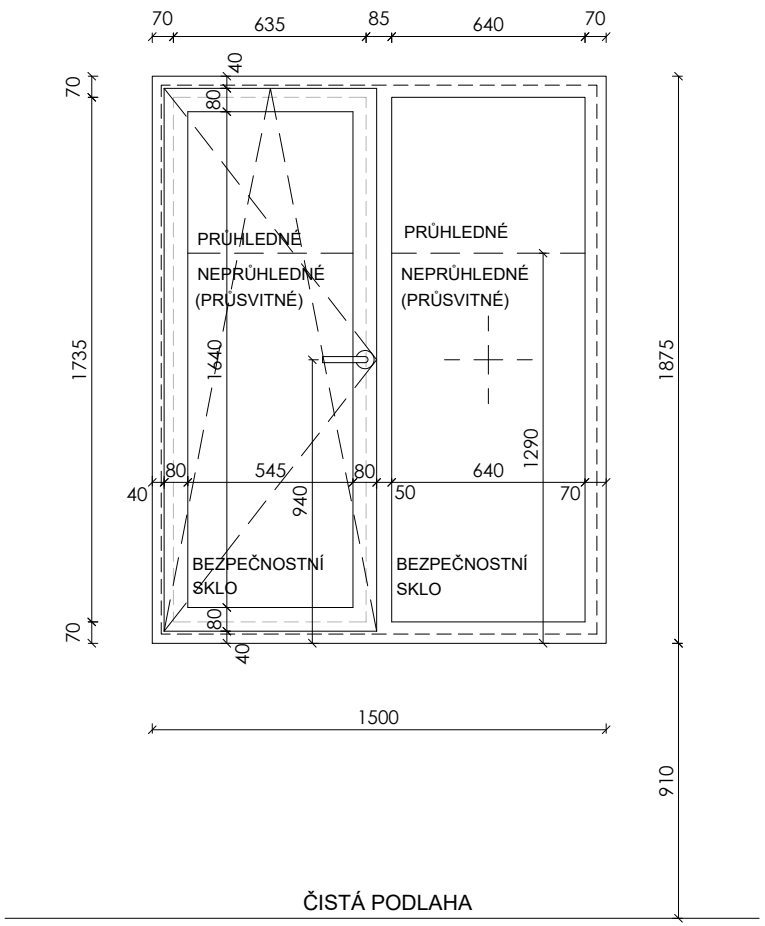

OKNO O/06

POPIS:	TEPELNĚ IZOLAČNÍ OKNO DVOUKŘÍDLÉ KŘÍDLO OTEVÍRAVÉ A VÝKLOPNÉ KŘÍDLO FIXNÍ
ROZMĚR OKNA:	DLE SCHÉMATU
SOUČINITEL PROSTUPU TEPLA	MAX. Uw=0,79 W/m2K
AKUSTICKÁ NEPRŮZVUČNOST:	45 dB
POŽÁRNÍ ODOLNOST:	
RÁM OKNA A KŘÍDLA:	HLINÍKOVÝ PROFIL, STAV. HLOUBKA MINIMÁLNÍ - DLE VÝROBCE S PŘERUŠENÝM TEPELNÝM MOSTEM, Uf=DLE VÝROBCE, TVAR MIN. RÁDIUS HRAN
MATERIÁL:	HLINÍK
POVRCHOVÁ ÚPRAVA:	INT: DOPLNIT
BAREVNOST:	INT. DOPLNIT
TESNĚNÍ:	CELOOBVODOVÉ V DRÁŽCE KŘÍDLA, V ROZÍCH PEVNĚ SPOJENÉ TRVALE PRUŽNÉ, BÍLÉ
ZASKLENÍ OKNA:	1: IZOLAČNÍ TROJSKLO, Ug=DLE VÝROBCE
PROVEDENÍ:	DLE DODAVATELE, NAPŘ.: 6-16-6-16-6,
BEZPEČNOSTNÍ SKLO:	ANO
BARVA:	NEPRŮHLEDNÉ DO v. 2,2 m OD PODLAHY, OD 2,2 ČIRÉ
CELOOBVODOVÉ KOVÁNÍ:	POZINKOVANÉ
	4-POLOHOVÁ KLIKA, 3 BEZPEČNOSTNÍ BODY
KLIKA:	KARTÁČOVANÝ NEREZ, KRUHOVÁ ROZETA
PARAPET VNITŘNÍ:	TRUHLÁŘSKY VÝROBEK - VIZ. TABULKA PARAPETŮ
PARAPET VNĚJŠÍ:	OPLECHOVÁNÍ - VIZ. TABULKA KLEMPÍŘSKÝCH VÝROBKŮ
OSTĚNÍ A NADPRAŽÍ:	VNITŘNÍ: INTERIÉROVÁ VÁP.CEMENTOVÁ ŠTUKOVÁ OMÍTKA VNĚJŠÍ: VENKOVNÍ KONTAKTNÍ ZATEPLOVACÍ SYSTÉM - ETICS TL. 200 MM
STAVEBNÍ OTVOR	1500 x 1875 mm

POZNÁMKA:
- TABULKA OKEN NENAHRAZUJE DÍLENSKOU VÝROBNÍ DOKUMENTACI !
- DÍLENSKOU VÝROBNÍ DOKUMENTACI PŘEDLOŽÍ DODAVATEL STAVBY AD KE SCHVÁLENÍ !
- VEŠKERÉ OTVORY NUTNO PŘED VÝROBOU ZAMĚŘIT NA STAVBĚ !
- PŘI OSAZENÍ OKEN JE NUTNO DODRŽET POŽADAVKY NORMY OSAZENÍ OKEN ČSN 74 6077
- V PŘÍPADĚ, ŽE ZASKLENÍ OKNA PLNÍ FUKNCI ZÁBRADELNÍ VÝPLNĚ JE NUTNO DODRŽET POŽADAVKY NORMY ČSN 743305
- VÝROBNÍ DOKUMENTACI - DETAIL OSAZENÍ PROFILŮ NUTNO PŘED REALIZACÍ NECHAT ODSOUHLASIT AD

NÁZEV AKCE

PROJEKT BUDOVY V ČECHOVĚ ULICI VE ŠLAPANICÍCH

VÝPIS VENKOVNÍCH VÝPLNÍ

STUDIO ZLAMAL
WWW.STUDIO-ZLAMAL.CZ

POHLED INTERIÉR M1:25

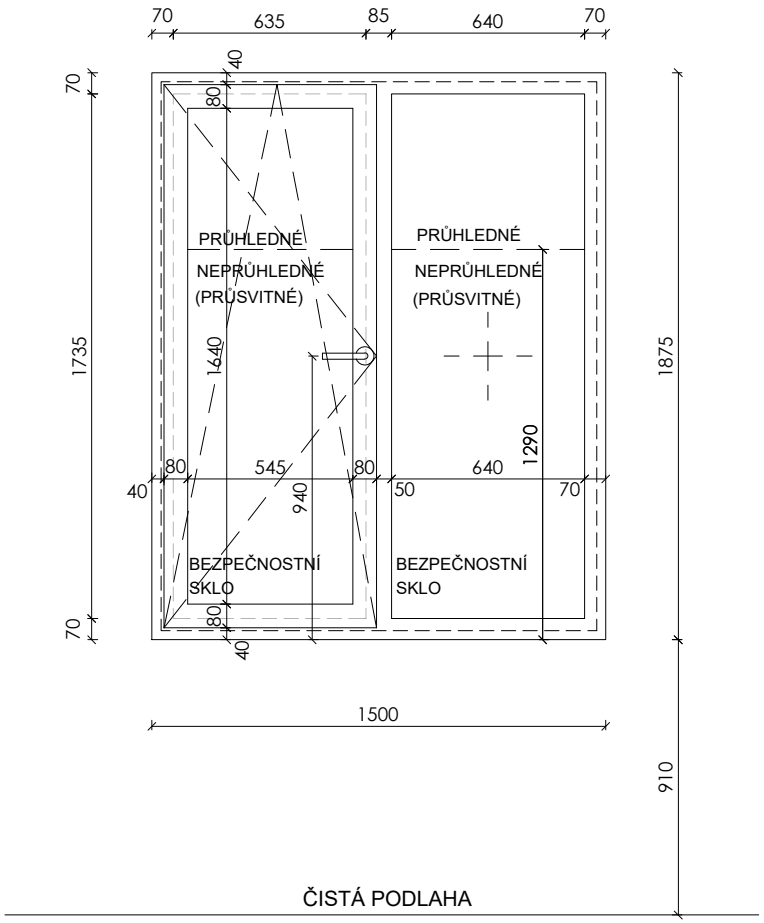

OKNO O/07

POPIS:	TEPELNĚ IZOLAČNÍ OKNO DVOUKŘÍDLÉ KŘÍDLO OTEVÍRAVÉ A VÝKLOPNÉ KŘÍDLO FIXNÍ
ROZMĚR OKNA:	DLE SCHÉMATU
SOUČINITEL PROSTUPU TEPLA	MAX. Uw=0,79 W/m2K
AKUSTICKÁ NEPRŮZVUČNOST:	45 dB
POŽÁRNÍ ODOLNOST:	
RÁM OKNA A KŘÍDLA:	HLINÍKOVÝ PROFIL, STAV. HLOUBKA MINIMÁLNÍ - DLE VÝROBCE
	S PŘERUŠENÝM TEPELNÝM MOSTEM, Uf=DLE VÝROBCE,
	TVAR MIN. RÁDIUS HRAN
MATERIÁL:	HLINÍK
POVRCHOVÁ ÚPRAVA:	INT: DOPLNIT
BAREVNOST:	INT. DOPLNIT
TESNĚNÍ:	CELOOBVODOVÉ V DRÁŽCE KŘÍDLA, V ROZÍCH PEVNĚ SPOJENÉ
	TRVALE PRUŽNÉ, BÍLÉ
ZASKLENÍ OKNA:	1: IZOLAČNÍ TROJSKLO, Ug=DLE VÝROBCE
PROVEDENÍ:	DLE DODAVATELE, NAPŘ.: 6-16-6-16-6,
BEZPEČNOSTNÍ SKLO:	ANO
BARVA:	NEPRŮHLEDNÉ DO v. 2,2 m OD PODLAHY, OD 2,2 ČIRÉ
CELOOBVODOVÉ KOVÁNÍ:	POZINKOVANÉ
	4-POLOHOVÁ KLIKA, 3 BEZPEČNOSTNÍ BODY
KLIKA:	KARTÁČOVANÝ NEREZ, KRUHOVÁ ROZETA
PARAPET VNITŘNÍ:	TRUHLÁŘSKY VÝROBEK - VIZ. TABULKA PARAPETŮ
PARAPET VNĚJŠÍ:	OPLECHOVÁNÍ - VIZ. TABULKA KLEMPÍŘSKÝCH VÝROBKŮ
OSTĚNÍ A NADPRAŽÍ:	VNITŘNÍ: INTERIÉROVÁ VÁP.CEMENTOVÁ ŠTUKOVÁ OMÍTKA
	VNĚJŠÍ: VENKOVNÍ KONTAKTNÍ ZATEPLOVACÍ SYSTÉM
	- ETICS TL. 200 MM
STAVEBNÍ OTVOR	1500 x 1875 mm

POZNÁMKA:
- TABULKA OKEN NENAHRAZUJE DÍLENSKOU VÝROBNÍ DOKUMENTACI !
- DÍLENSKOU VÝROBNÍ DOKUMENTACI PŘEDLOŽÍ DODAVATEL STAVBY AD KE SCHVÁLENÍ !
- VEŠKERÉ OTVORY NUTNO PŘED VÝROBOU ZAMĚŘIT NA STAVBĚ !
- PŘI OSAZENÍ OKEN JE NUTNO DODRŽET POŽADAVKY NORMY OSAZENÍ OKEN ČSN 74 6077
- V PŘÍPADĚ, ŽE ZASKLENÍ OKNA PLNÍ FUKNCI ZÁBRADELNÍ VÝPLNĚ JE NUTNO DODRŽET POŽADAVKY NORMY ČSN 743305
- VÝROBNÍ DOKUMENTACI - DETAIL OSAZENÍ PROFILŮ NUTNO PŘED REALIZACÍ NECHAT ODSOUHLASIT AD

NÁZEV AKCE

PROJEKT BUDOVY V ČECHOVĚ ULICI VE ŠLAPANICÍCH

VÝPIS VENKOVNÍCH VÝPLNÍ

STUDIO ZLAMAL
WWW.STUDIO-ZLAMAL.CZ

POHLED INTERIÉR M1:25

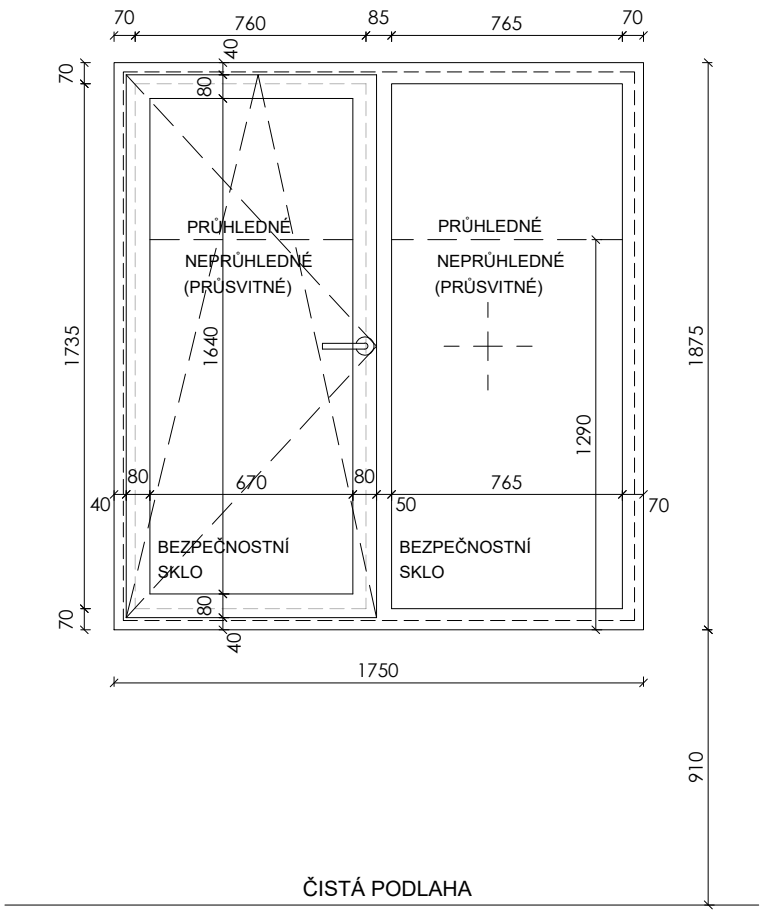

OKNO O/08

POPIS:	TEPELNĚ IZOLAČNÍ OKNO DVOUKŘÍDLÉ KŘÍDLO OTEVÍRAVÉ A VÝKLOPNÉ KŘÍDLO FIXNÍ
ROZMĚR OKNA:	DLE SCHÉMATU
SOUČINITEL PROSTUPU TEPLA	MAX. Uw=0,79 W/m2K
AKUSTICKÁ NEPRŮZVUČNOST:	45 dB
POŽÁRNÍ ODOLNOST:	
RÁM OKNA A KŘÍDLA:	HLINÍKOVÝ PROFIL, STAV. HLOUBKA MINIMÁLNÍ - DLE VÝROBCE
	S PŘERUŠENÝM TEPELNÝM MOSTEM, Uf=DLE VÝROBCE,
	TVAR MIN. RÁDIUS HRAN
MATERIÁL:	HLINÍK
POVRCHOVÁ ÚPRAVA:	INT: DOPLNIT
BAREVNOST:	INT. DOPLNIT
TESNĚNÍ:	CELOOBVODOVÉ V DRÁŽCE KŘÍDLA, V ROZÍCH PEVNĚ SPOJENÉ
	TRVALE PRUŽNÉ, BÍLÉ
ZASKLENÍ OKNA:	1: IZOLAČNÍ TROJSKLO, Ug=DLE VÝROBCE
PROVEDENÍ:	DLE DODAVATELE, NAPŘ.: 6-16-6-16-6,
BEZPEČNOSTNÍ SKLO:	ANO
BARVA:	NEPRŮHLEDNÉ DO v. 2,2 m OD PODLAHY, OD 2,2 ČIRÉ
CELOOBVODOVÉ KOVÁNÍ:	POZINKOVANÉ
	4-POLOHOVÁ KLIKA, 3 BEZPEČNOSTNÍ BODY
KLIKA:	KARTÁČOVANÝ NEREZ, KRUHOVÁ ROZETA
PARAPET VNITŘNÍ:	TRUHLÁŘSKY VÝROBEK - VIZ. TABULKA PARAPETŮ
PARAPET VNĚJŠÍ:	OPLECHOVÁNÍ - VIZ. TABULKA KLEMPÍŘSKÝCH VÝROBKŮ
OSTĚNÍ A NADPRAŽÍ:	VNITŘNÍ: INTERIÉROVÁ VÁP.CEMENTOVÁ ŠTUKOVÁ OMÍTKA
	VNĚJŠÍ: VENKOVNÍ KONTAKTNÍ ZATEPLOVACÍ SYSTÉM
	- ETICS TL. 200 MM
STAVEBNÍ OTVOR	1750 x 1875 mm

POZNÁMKA:
- TABULKA OKEN NENAHRAZUJE DÍLENSKOU VÝROBNÍ DOKUMENTACI !
- DÍLENSKOU VÝROBNÍ DOKUMENTACI PŘEDLOŽÍ DODAVATEL STAVBY AD KE SCHVÁLENÍ !
- VEŠKERÉ OTVORY NUTNO PŘED VÝROBOU ZAMĚŘIT NA STAVBĚ !
- PŘI OSAZENÍ OKEN JE NUTNO DODRŽET POŽADAVKY NORMY OSAZENÍ OKEN ČSN 74 6077
- V PŘÍPADĚ, ŽE ZASKLENÍ OKNA PLNÍ FUKNCI ZÁBRADELNÍ VÝPLNĚ JE NUTNO DODRŽET POŽADAVKY NORMY ČSN 743305
- VÝROBNÍ DOKUMENTACI - DETAIL OSAZENÍ PROFILŮ NUTNO PŘED REALIZACÍ NECHAT ODSOUHLASIT AD

NÁZEV AKCE

PROJEKT BUDOVY V ČECHOVĚ ULICI VE ŠLAPANICÍCH

VÝPIS VENKOVNÍCH VÝPLNÍ

STUDIO ZLAMAL
WWW.STUDIO-ZLAMAL.CZ

POHLED INTERIÉR M1:25

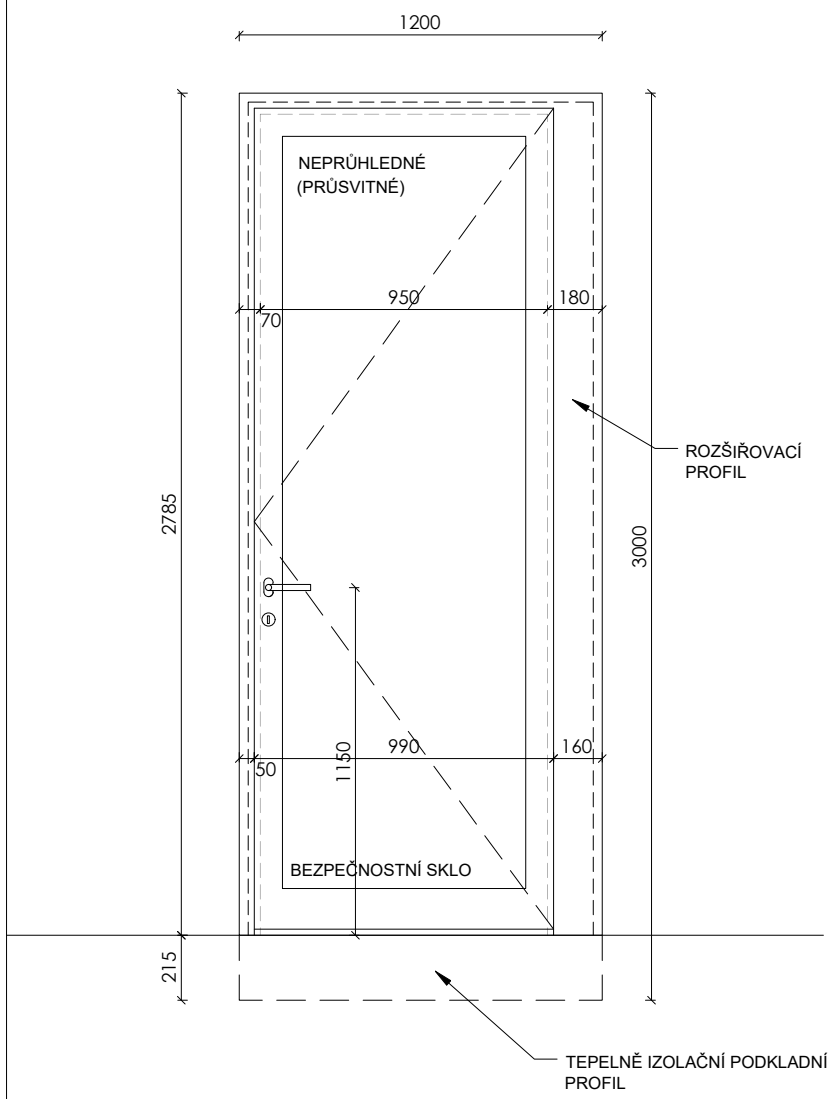

OKNO O/09

POPIS:	TEPELNĚ IZOLAČNÍ DVEŘE JEDNOKŘÍDLÉ KŘÍDLO OTEVÍRAVÉ
ROZMĚR OKNA:	DLE SCHÉMATU
SOUČINITEL PROSTUPU TEPLA	MAX. Uw=0,79 W/m2K
AKUSTICKÁ NEPRŮZVUČNOST:	45 dB
POŽÁRNÍ ODOLNOST:	
RÁM OKNA A KŘÍDLA:	HLINÍKOVÝ PROFIL, STAV. HLOUBKA MINIMÁLNÍ - DLE VÝROBCE S PŘERUŠENÝM TEPELNÝM MOSTEM, Uf=DLE VÝROBCE, TVAR MIN. RÁDIUS HRAN
MATERIÁL:	HLINÍK
POVRCHOVÁ ÚPRAVA:	INT: DOPLNIT
BAREVNOST:	INT. DOPLNIT
TESNĚNÍ:	CELOOBVODOVÉ V DRÁŽCE KŘÍDLA, V ROZÍCH PEVNĚ SPOJENÉ TRVALE PRUŽNÉ, BÍLÉ
ZASKLENÍ OKNA:	1: IZOLAČNÍ TROJSKLO, Ug=DLE VÝROBCE
PROVEDENÍ:	DLE DODAVATELE, NAPŘ.: 6-16-6-16-6,
BEZPEČNOSTNÍ SKLO:	ANO
BARVA:	NEPRŮHLEDNÉ, PRŮSVITNÉ
CELOOBVODOVÉ KOVÁNÍ:	POZINKOVANÉ
	4-POLOHOVÁ KLIKA, 3 BEZPEČNOSTNÍ BODY
KLIKA:	KARTÁČOVANÝ NEREZ, KRUHOVÁ ROZETA
PARAPET VNITŘNÍ:	-
PARAPET VNĚJŠÍ:	-
OSTĚNÍ A NADPRAŽÍ:	VNITŘNÍ: INTERIÉROVÁ VÁP.CEMENTOVÁ ŠTUKOVÁ OMÍTKA VNĚJŠÍ: VENKOVNÍ KONTAKTNÍ ZATEPLOVACÍ SYSTÉM - ETICS TL. 200 MM
STAVEBNÍ OTVOR	1200 x 3000 mm

POZNÁMKA:
- TABULKA OKEN NENAHRAZUJE DÍLENSKOU VÝROBNÍ DOKUMENTACI !
- DÍLENSKOU VÝROBNÍ DOKUMENTACI PŘEDLOŽÍ DODAVATEL STAVBY AD KE SCHVÁLENÍ !
- VEŠKERÉ OTVORY NUTNO PŘED VÝROBOU ZAMĚŘIT NA STAVBĚ !
- PŘI OSAZENÍ OKEN JE NUTNO DODRŽET POŽADAVKY NORMY OSAZENÍ OKEN ČSN 74 6077
- V PŘÍPADĚ, ŽE ZASKLENÍ OKNA PLNÍ FUKNCI ZÁBRADELNÍ VÝPLNĚ JE NUTNO DODRŽET POŽADAVKY NORMY ČSN 743305
- VÝROBNÍ DOKUMENTACI - DETAIL OSAZENÍ PROFILŮ NUTNO PŘED REALIZACÍ NECHAT ODSOUHLASIT AD

NÁZEV AKCE

PROJEKT BUDOVY V ČECHOVĚ ULICI VE ŠLAPANICÍCH

VÝPIS VENKOVNÍCH VÝPLNÍ

STUDIO ZLAMAL
WWW.STUDIO-ZLAMAL.CZ

POHLED INTERIÉR M1:25

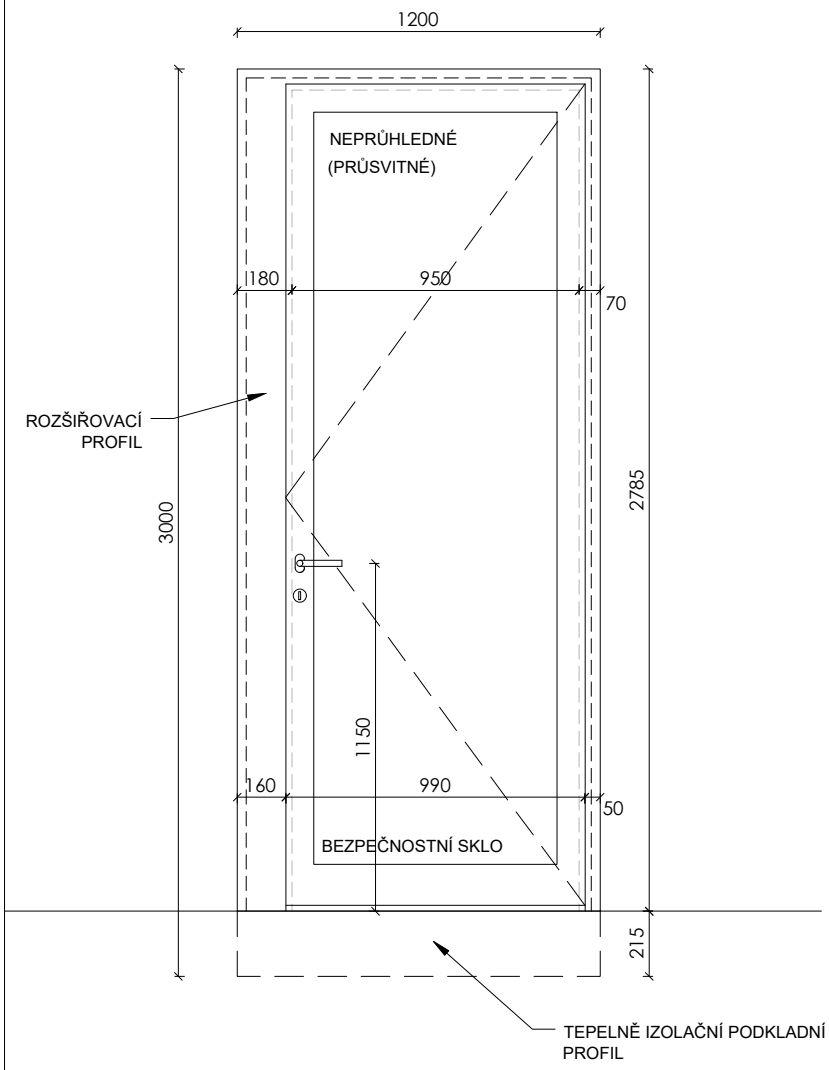

OKNO O/10

POPIS:	TEPELNĚ IZOLAČNÍ DVEŘE JEDNOKŘÍDLÉ KŘÍDLO OTEVÍRAVÉ
ROZMĚR OKNA:	DLE SCHÉMATU
SOUČINITEL PROSTUPU TEPLA	MAX. Uw=0,79 W/m2K
AKUSTICKÁ NEPRŮZVUČNOST:	45 dB
POŽÁRNÍ ODOLNOST:	
RÁM OKNA A KŘÍDLA:	HLINÍKOVÝ PROFIL, STAV. HLOUBKA MINIMÁLNÍ - DLE VÝROBCE
	S PŘERUŠENÝM TEPELNÝM MOSTEM, Uf=DLE VÝROBCE,
	TVAR MIN. RÁDIUS HRAN
MATERIÁL:	HLINÍK
POVRCHOVÁ ÚPRAVA:	INT: DOPLNIT
BAREVNOST:	INT. DOPLNIT
TESNĚNÍ:	CELOOBVODOVÉ V DRÁŽCE KŘÍDLA, V ROZÍCH PEVNĚ SPOJENÉ
	TRVALE PRUŽNÉ, BÍLÉ
ZASKLENÍ OKNA:	1: IZOLAČNÍ TROJSKLO, Ug=DLE VÝROBCE
PROVEDENÍ:	DLE DODAVATELE, NAPŘ.: 6-16-6-16-6,
BEZPEČNOSTNÍ SKLO:	ANO
BARVA:	NEPRŮHLEDNÉ, PRŮSVITNÉ
CELOOBVODOVÉ KOVÁNÍ:	POZINKOVANÉ
	4-POLOHOVÁ KLIKA, 3 BEZPEČNOSTNÍ BODY
KLIKA:	KARTÁČOVANÝ NEREZ, KRUHOVÁ ROZETA
PARAPET VNITŘNÍ:	-
PARAPET VNĚJŠÍ:	-
OSTĚNÍ A NADPRAŽÍ:	VNITŘNÍ: INTERIÉROVÁ VÁP.CEMENTOVÁ ŠTUKOVÁ OMÍTKA
	VNĚJŠÍ: VENKOVNÍ KONTAKTNÍ ZATEPLOVACÍ SYSTÉM
	- ETICS TL. 200 MM
STAVEBNÍ OTVOR	1200 x 3000 mm

POZNÁMKA:
- TABULKA OKEN NENAHRAZUJE DÍLENSKOU VÝROBNÍ DOKUMENTACI !
- DÍLENSKOU VÝROBNÍ DOKUMENTACI PŘEDLOŽÍ DODAVATEL STAVBY AD KE SCHVÁLENÍ !
- VEŠKERÉ OTVORY NUTNO PŘED VÝROBOU ZAMĚŘIT NA STAVBĚ !
- PŘI OSAZENÍ OKEN JE NUTNO DODRŽET POŽADAVKY NORMY OSAZENÍ OKEN ČSN 74 6077
- V PŘÍPADĚ, ŽE ZASKLENÍ OKNA PLNÍ FUKNCI ZÁBRADELNÍ VÝPLNĚ JE NUTNO DODRŽET POŽADAVKY NORMY ČSN 743305
- VÝROBNÍ DOKUMENTACI - DETAIL OSAZENÍ PROFILŮ NUTNO PŘED REALIZACÍ NECHAT ODSOUHLASIT AD

NÁZEV AKCE

PROJEKT BUDOVY V ČECHOVĚ ULICI VE ŠLAPANICÍCH

VÝPIS VENKOVNÍCH VÝPLNÍ

STUDIO ZLAMAL
WWW.STUDIO-ZLAMAL.CZ

POHLED INTERIÉR M1:25

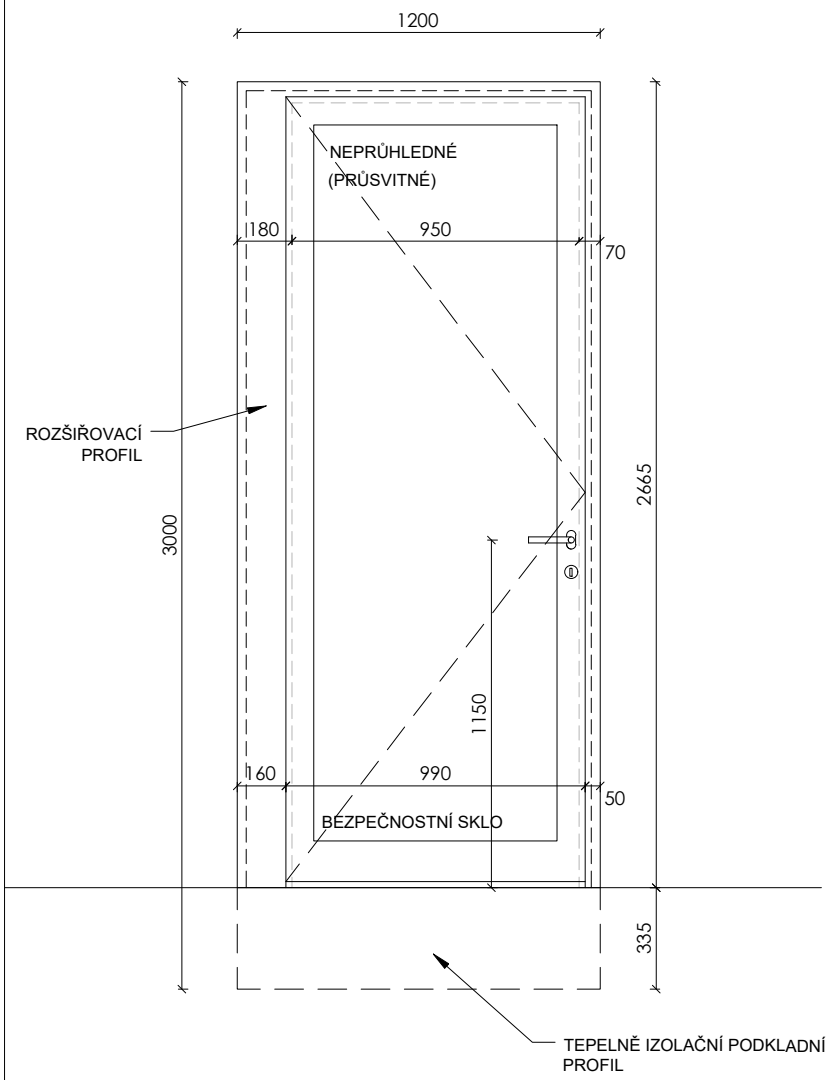

OKNO O/11

POPIS:	TEPELNĚ IZOLAČNÍ DVEŘE JEDNOKŘÍDLÉ KŘÍDLO OTEVÍRAVÉ
ROZMĚR OKNA:	DLE SCHÉMATU
SOUČINITEL PROSTUPU TEPLA	MAX. Uw=0,79 W/m2K
AKUSTICKÁ NEPRŮZVUČNOST:	45 dB
POŽÁRNÍ ODOLNOST:	
RÁM OKNA A KŘÍDLA:	HLINÍKOVÝ PROFIL, STAV. HLOUBKA MINIMÁLNÍ - DLE VÝROBCE S PŘERUŠENÝM TEPELNÝM MOSTEM, Uf=DLE VÝROBCE, TVAR MIN. RÁDIUS HRAN
MATERIÁL:	HLINÍK
POVRCHOVÁ ÚPRAVA:	INT: DOPLNIT
BAREVNOST:	INT. DOPLNIT
TESNĚNÍ:	CELOOBVODOVÉ V DRÁŽCE KŘÍDLA, V ROZÍCH PEVNĚ SPOJENÉ TRVALE PRUŽNÉ, BÍLÉ
ZASKLENÍ OKNA:	1: IZOLAČNÍ TROJSKLO, Ug=DLE VÝROBCE
PROVEDENÍ:	DLE DODAVATELE, NAPŘ.: 6-16-6-16-6,
BEZPEČNOSTNÍ SKLO:	ANO
BARVA:	NEPRŮHLEDNÉ, PRŮSVITNÉ
CELOOBVODOVÉ KOVÁNÍ:	POZINKOVANÉ
	4-POLOHOVÁ KLIKA, 3 BEZPEČNOSTNÍ BODY
KLIKA:	KARTÁČOVANÝ NEREZ, KRUHOVÁ ROZETA
PARAPET VNITŘNÍ:	-
PARAPET VNĚJŠÍ:	-
OSTĚNÍ A NADPRAŽÍ:	VNITŘNÍ: INTERIÉROVÁ VÁP.CEMENTOVÁ ŠTUKOVÁ OMÍTKA VNĚJŠÍ: VENKOVNÍ KONTAKTNÍ ZATEPLOVACÍ SYSTÉM - ETICS TL. 200 MM
STAVEBNÍ OTVOR	1200 x 3000 mm

POZNÁMKA:
- TABULKA OKEN NENAHRAZUJE DÍLENSKOU VÝROBNÍ DOKUMENTACI !
- DÍLENSKOU VÝROBNÍ DOKUMENTACI PŘEDLOŽÍ DODAVATEL STAVBY AD KE SCHVÁLENÍ !
- VEŠKERÉ OTVORY NUTNO PŘED VÝROBOU ZAMĚŘIT NA STAVBĚ !
- PŘI OSAZENÍ OKEN JE NUTNO DODRŽET POŽADAVKY NORMY OSAZENÍ OKEN ČSN 74 6077
- V PŘÍPADĚ, ŽE ZASKLENÍ OKNA PLNÍ FUKNCI ZÁBRADELNÍ VÝPLNĚ JE NUTNO DODRŽET POŽADAVKY NORMY ČSN 743305
- VÝROBNÍ DOKUMENTACI - DETAIL OSAZENÍ PROFILŮ NUTNO PŘED REALIZACÍ NECHAT ODSOUHLASIT AD

NÁZEV AKCE

PROJEKT BUDOVY V ČECHOVĚ ULICI VE ŠLAPANICÍCH

VÝPIS VENKOVNÍCH VÝPLNÍ

STUDIO ZLAMAL
WWW.STUDIO-ZLAMAL.CZ

POHLED INTERIÉR M1:25

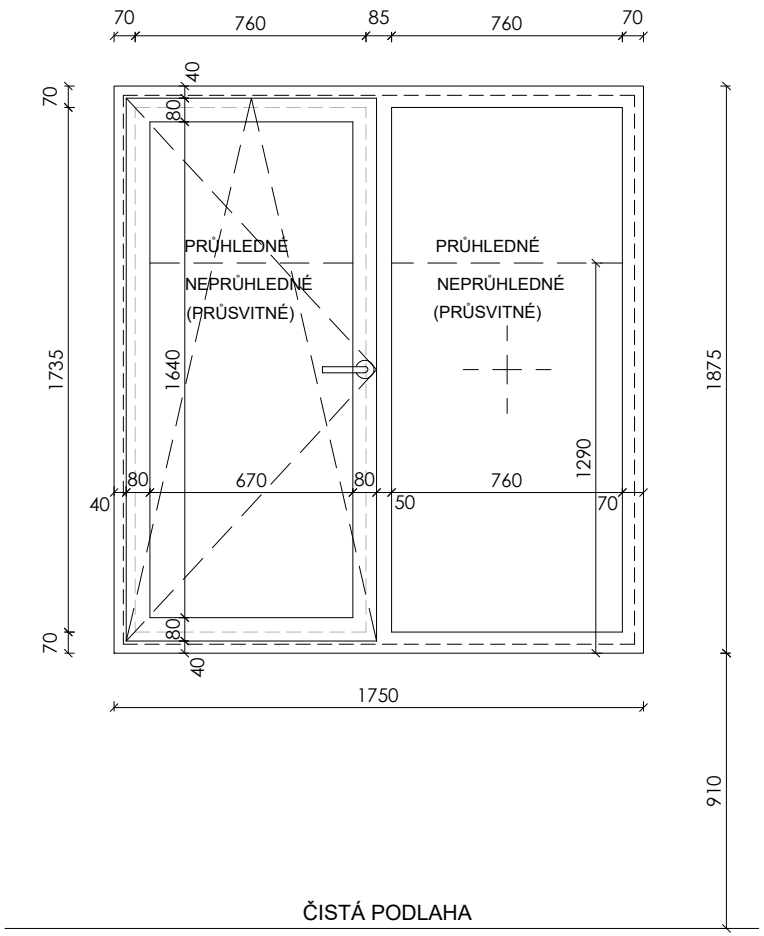

OKNO O/12

POPIS:	TEPELNĚ IZOLAČNÍ OKNO DVOUKŘÍDLÉ KŘÍDLO OTEVÍRAVÉ A VÝKLOPNÉ KŘÍDLO FIXNÍ
ROZMĚR OKNA:	DLE SCHÉMATU
SOUČINITEL PROSTUPU TEPLA	MAX. Uw=0,79 W/m2K
AKUSTICKÁ NEPRŮZVUČNOST:	45 dB
POŽÁRNÍ ODOLNOST:	
RÁM OKNA A KŘÍDLA:	HLINÍKOVÝ PROFIL, STAV. HLOUBKA MINIMÁLNÍ - DLE VÝROBCE
	S PŘERUŠENÝM TEPELNÝM MOSTEM, Uf=DLE VÝROBCE,
	TVAR MIN. RÁDIUS HRAN
MATERIÁL:	HLINÍK
POVRCHOVÁ ÚPRAVA:	INT: DOPLNIT
BAREVNOST:	INT. DOPLNIT
TESNĚNÍ:	CELOOBVODOVÉ V DRÁŽCE KŘÍDLA, V ROZÍCH PEVNĚ SPOJENÉ
	TRVALE PRUŽNÉ, BÍLÉ
ZASKLENÍ OKNA:	1: IZOLAČNÍ TROJSKLO, Ug=DLE VÝROBCE
PROVEDENÍ:	DLE DODAVATELE, NAPŘ.: 6-16-6-16-6,
BEZPEČNOSTNÍ SKLO:	NE
BARVA:	NEPRŮHLEDNÉ DO v. 2,2 m OD PODLAHY, OD 2,2 ČIRÉ
CELOOBVODOVÉ KOVÁNÍ:	POZINKOVANÉ
	4-POLOHOVÁ KLIKA, 3 BEZPEČNOSTNÍ BODY
KLIKA:	KARTÁČOVANÝ NEREZ, KRUHOVÁ ROZETA
PARAPET VNITŘNÍ:	TRUHLÁŘSKY VÝROBEK - VIZ. TABULKA PARAPETŮ
PARAPET VNĚJŠÍ:	OPLECHOVÁNÍ - VIZ. TABULKA KLEMPÍŘSKÝCH VÝROBKŮ
OSTĚNÍ A NADPRAŽÍ:	VNITŘNÍ: INTERIÉROVÁ VÁP.CEMENTOVÁ ŠTUKOVÁ OMÍTKA
	VNĚJŠÍ: VENKOVNÍ KONTAKTNÍ ZATEPLOVACÍ SYSTÉM
	- ETICS TL. 200 MM
STAVEBNÍ OTVOR	1750 x 1875 mm

POZNÁMKA:
- TABULKA OKEN NENAHRAZUJE DÍLENSKOU VÝROBNÍ DOKUMENTACI !
- DÍLENSKOU VÝROBNÍ DOKUMENTACI PŘEDLOŽÍ DODAVATEL STAVBY AD KE SCHVÁLENÍ !
- VEŠKERÉ OTVORY NUTNO PŘED VÝROBOU ZAMĚŘIT NA STAVBĚ !
- PŘI OSAZENÍ OKEN JE NUTNO DODRŽET POŽADAVKY NORMY OSAZENÍ OKEN ČSN 74 6077
- V PŘÍPADĚ, ŽE ZASKLENÍ OKNA PLNÍ FUKNCI ZÁBRADELNÍ VÝPLNĚ JE NUTNO DODRŽET POŽADAVKY NORMY ČSN 743305
- VÝROBNÍ DOKUMENTACI - DETAIL OSAZENÍ PROFILŮ NUTNO PŘED REALIZACÍ NECHAT ODSOUHLASIT AD

NÁZEV AKCE

PROJEKT BUDOVY V ČECHOVĚ ULICI VE ŠLAPANICÍCH

VÝPIS VENKOVNÍCH VÝPLNÍ

STUDIO ZLAMAL
WWW.STUDIO-ZLAMAL.CZ

POHLED INTERIÉR M1:50

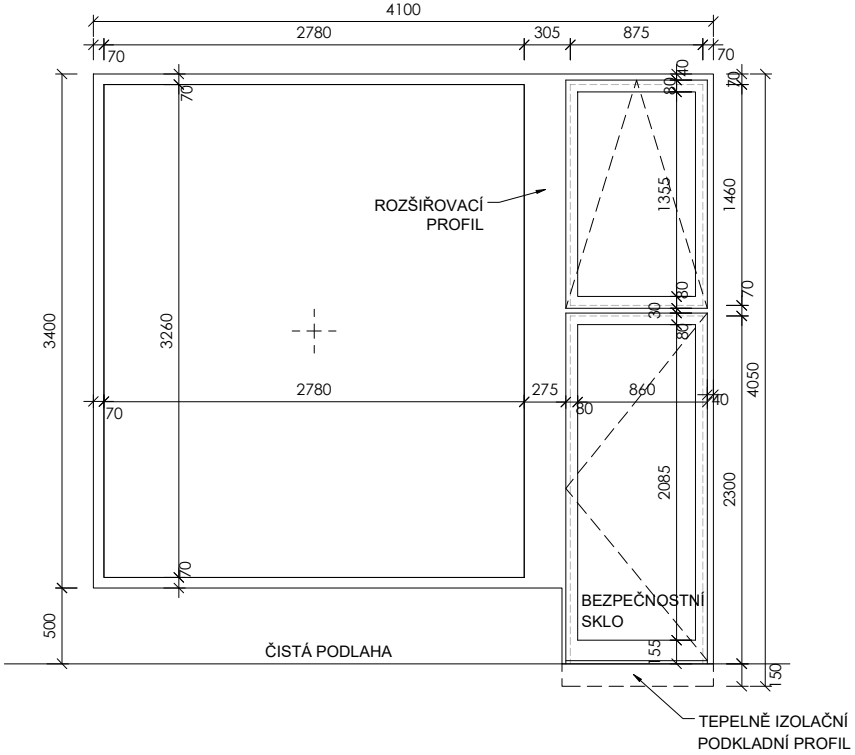

OKNO O/13

POPIS:	TEPELNĚ IZOLAČNÍ OKNO / DVEŘE - TŘI KŘÍDLA KŘÍDLO OTEVÍRAVÉ KŘÍDLO VÝKLOPNÉ KŘÍDLO FIXNÍ
ROZMĚR OKNA:	DLE SCHÉMATU
SOUČINITEL PROSTUPU TEPLA	MAX. Uw=0,79 W/m2K
AKUSTICKÁ NEPRŮZVUČNOST:	45 dB
POŽÁRNÍ ODOLNOST:	
RÁM OKNA A KŘÍDLA:	HLINÍKOVÝ PROFIL, STAV. HLOUBKA MINIMÁLNÍ - DLE VÝROBCE
	S PŘERUŠENÝM TEPELNÝM MOSTEM, Uf=DLE VÝROBCE,
	TVAR MIN. RÁDIUS HRAN
MATERIÁL:	HLINÍK
POVRCHOVÁ ÚPRAVA:	INT: DOPLNIT
BAREVNOST:	INT. DOPLNIT
TESNĚNÍ:	CELOOBVODOVÉ V DRÁŽCE KŘÍDLA, V ROZÍCH PEVNĚ SPOJENÉ
	TRVALE PRUŽNÉ, BÍLÉ
ZASKLENÍ OKNA:	1: IZOLAČNÍ TROJSKLO, Ug=DLE VÝROBCE
PROVEDENÍ:	DLE DODAVATELE, NAPŘ.: 6-16-6-16-6,
BEZPEČNOSTNÍ SKLO:	ANO - VE DVEŘÍCH
BARVA:	ČIRÉ, BEZBARVÉ
CELOOBVODOVÉ KOVÁNÍ:	POZINKOVANÉ
	4-POLOHOVÁ KLIKA, 3 BEZPEČNOSTNÍ BODY
KLIKA:	KARTÁČOVANÝ NEREZ, KRUHOVÁ ROZETA
PARAPET VNITŘNÍ:	TRUHLÁŘSKY VÝROBEK - VIZ. TABULKA PARAPETŮ
PARAPET VNĚJŠÍ:	OPLECHOVÁNÍ - VIZ. TABULKA KLEMPÍŘSKÝCH VÝROBKŮ
OSTĚNÍ A NADPRAŽÍ:	VNITŘNÍ: INTERIÉROVÁ VÁP.CEMENTOVÁ ŠTUKOVÁ OMÍTKA
	VNĚJŠÍ: VENKOVNÍ KONTAKTNÍ ZATEPLOVACÍ SYSTÉM
	- ETICS TL. 200 MM
STAVEBNÍ OTVOR	4100 x 4050 (3400)

POZNÁMKA:
- TABULKA OKEN NENAHRAZUJE DÍLENSKOU VÝROBNÍ DOKUMENTACI !
- DÍLENSKOU VÝROBNÍ DOKUMENTACI PŘEDLOŽÍ DODAVATEL STAVBY AD KE SCHVÁLENÍ !
- VEŠKERÉ OTVORY NUTNO PŘED VÝROBOU ZAMĚŘIT NA STAVBĚ !
- PŘI OSAZENÍ OKEN JE NUTNO DODRŽET POŽADAVKY NORMY OSAZENÍ OKEN ČSN 74 6077
- V PŘÍPADĚ, ŽE ZASKLENÍ OKNA PLNÍ FUKNCI ZÁBRADELNÍ VÝPLNĚ JE NUTNO DODRŽET POŽADAVKY NORMY ČSN 743305
- VÝROBNÍ DOKUMENTACI - DETAIL OSAZENÍ PROFILŮ NUTNO PŘED REALIZACÍ NECHAT ODSOUHLASIT AD

NÁZEV AKCE

PROJEKT BUDOVY V ČECHOVĚ ULICI VE ŠLAPANICÍCH

VÝPIS VENKOVNÍCH VÝPLNÍ

STUDIO ZLAMAL
WWW.STUDIO-ZLAMAL.CZ

POHLED INTERIÉR M1:50

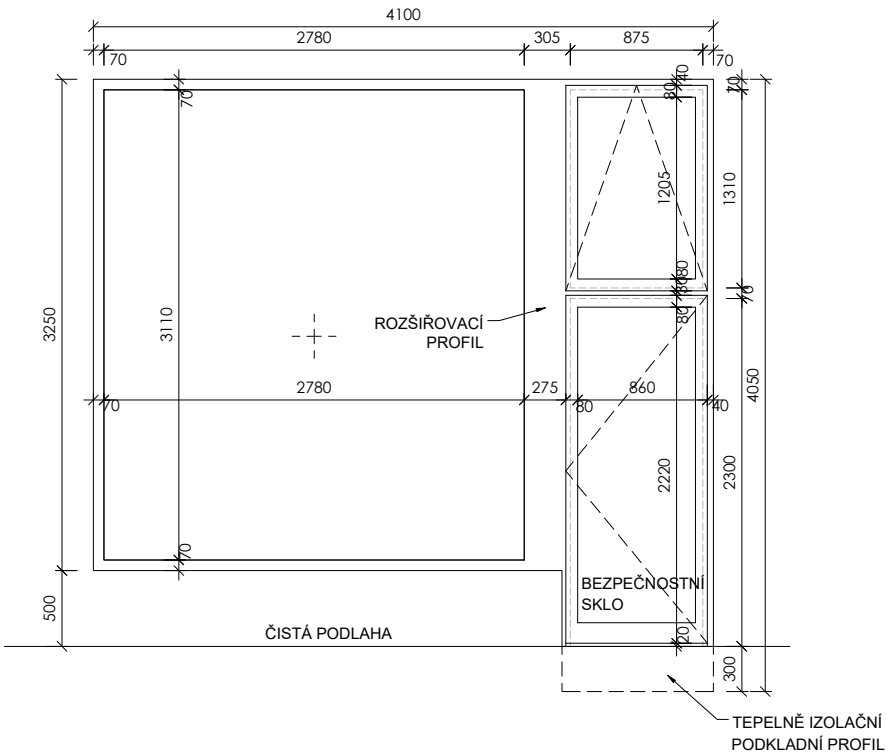

OKNO O/14

POPIS:	TEPELNĚ IZOLAČNÍ OKNO / DVEŘE - TŘI KŘÍDLA KŘÍDLO OTEVÍRAVÉ KŘÍDLO VÝKLOPNÉ KŘÍDLO FIXNÍ
ROZMĚR OKNA:	DLE SCHÉMATU
SOUČINITEL PROSTUPU TEPLA	MAX. Uw=0,79 W/m2K
AKUSTICKÁ NEPRŮZVUČNOST:	45 dB
POŽÁRNÍ ODOLNOST:	
RÁM OKNA A KŘÍDLA:	HLINÍKOVÝ PROFIL, STAV. HLOUBKA MINIMÁLNÍ - DLE VÝROBCE
	S PŘERUŠENÝM TEPELNÝM MOSTEM, Uf=DLE VÝROBCE,
	TVAR MIN. RÁDIUS HRAN
MATERIÁL:	HLINÍK
POVRCHOVÁ ÚPRAVA:	INT: DOPLNIT
BAREVNOST:	INT. DOPLNIT
TESNĚNÍ:	CELOOBVODOVÉ V DRÁŽCE KŘÍDLA, V ROZÍCH PEVNĚ SPOJENÉ
	TRVALE PRUŽNÉ, BÍLÉ
ZASKLENÍ OKNA:	1: IZOLAČNÍ TROJSKLO, Ug=DLE VÝROBCE
PROVEDENÍ:	DLE DODAVATELE, NAPŘ.: 6-16-6-16-6,
BEZPEČNOSTNÍ SKLO:	ANO - VE DVEŘÍCH
BARVA:	ČIRÉ, BEZBARVÉ
CELOOBVODOVÉ KOVÁNÍ:	POZINKOVANÉ
	4-POLOHOVÁ KLIKA, 3 BEZPEČNOSTNÍ BODY
KLIKA:	KARTÁČOVANÝ NEREZ, KRUHOVÁ ROZETA
PARAPET VNITŘNÍ:	TRUHLÁŘSKY VÝROBEK - VIZ. TABULKA PARAPETŮ
PARAPET VNĚJŠÍ:	OPLECHOVÁNÍ - VIZ. TABULKA KLEMPÍŘSKÝCH VÝROBKŮ
OSTĚNÍ A NADPRAŽÍ:	VNITŘNÍ: INTERIÉROVÁ VÁP.CEMENTOVÁ ŠTUKOVÁ OMÍTKA
	VNĚJŠÍ: VENKOVNÍ KONTAKTNÍ ZATEPLOVACÍ SYSTÉM
	- ETICS TL. 200 MM
STAVEBNÍ OTVOR	4100 x 4050 (3250)

POZNÁMKA:
- TABULKA OKEN NENAHRAZUJE DÍLENSKOU VÝROBNÍ DOKUMENTACI !
- DÍLENSKOU VÝROBNÍ DOKUMENTACI PŘEDLOŽÍ DODAVATEL STAVBY AD KE SCHVÁLENÍ !
- VEŠKERÉ OTVORY NUTNO PŘED VÝROBOU ZAMĚŘIT NA STAVBĚ !
- PŘI OSAZENÍ OKEN JE NUTNO DODRŽET POŽADAVKY NORMY OSAZENÍ OKEN ČSN 74 6077
- V PŘÍPADĚ, ŽE ZASKLENÍ OKNA PLNÍ FUKNCI ZÁBRADELNÍ VÝPLNĚ JE NUTNO DODRŽET POŽADAVKY NORMY ČSN 743305
- VÝROBNÍ DOKUMENTACI - DETAIL OSAZENÍ PROFILŮ NUTNO PŘED REALIZACÍ NECHAT ODSOUHLASIT AD

NÁZEV AKCE

PROJEKT BUDOVY V ČECHOVĚ ULICI VE ŠLAPANICÍCH

VÝPIS VENKOVNÍCH VÝPLNÍ

STUDIO ZLAMAL
WWW.STUDIO-ZLAMAL.CZ

POHLED INTERIÉR M1:50

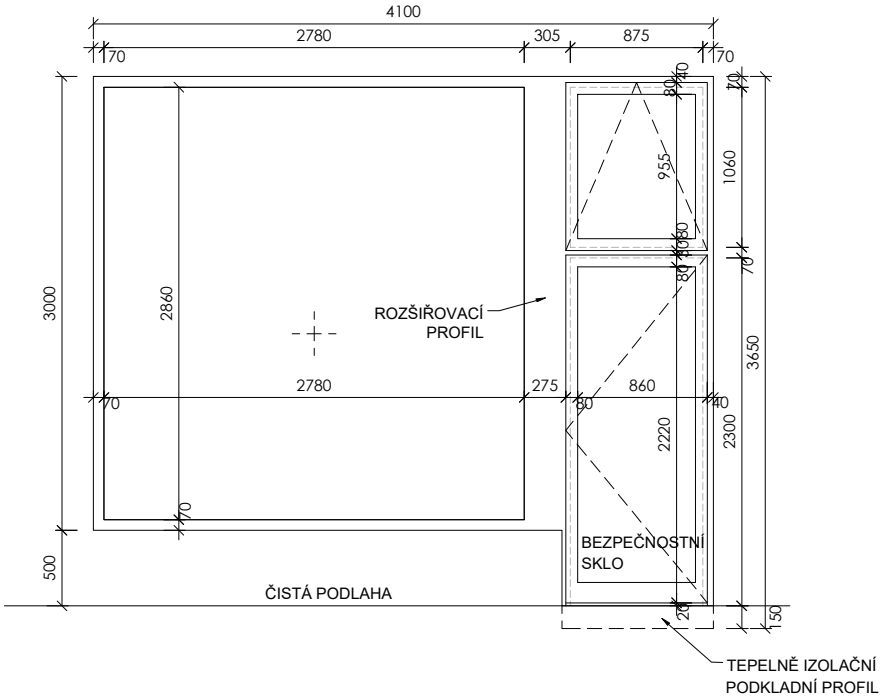

OKNO O/15

POPIS:	TEPELNĚ IZOLAČNÍ OKNO / DVEŘE - TŘI KŘÍDLA KŘÍDLO OTEVÍRAVÉ KŘÍDLO VÝKLOPNÉ KŘÍDLO FIXNÍ
ROZMĚR OKNA:	DLE SCHÉMATU
SOUČINITEL PROSTUPU TEPLA	MAX. Uw=0,79 W/m2K
AKUSTICKÁ NEPRŮZVUČNOST:	45 dB
POŽÁRNÍ ODOLNOST:	
RÁM OKNA A KŘÍDLA:	HLINÍKOVÝ PROFIL, STAV. HLOUBKA MINIMÁLNÍ - DLE VÝROBCE
	S PŘERUŠENÝM TEPELNÝM MOSTEM, Uf=DLE VÝROBCE,
	TVAR MIN. RÁDIUS HRAN
MATERIÁL:	HLINÍK
POVRCHOVÁ ÚPRAVA:	INT: DOPLNIT
BAREVNOST:	INT. DOPLNIT
TESNĚNÍ:	CELOOBVODOVÉ V DRÁŽCE KŘÍDLA, V ROZÍCH PEVNĚ SPOJENÉ
	TRVALE PRUŽNÉ, BÍLÉ
ZASKLENÍ OKNA:	1: IZOLAČNÍ TROJSKLO, Ug=DLE VÝROBCE
PROVEDENÍ:	DLE DODAVATELE, NAPŘ.: 6-16-6-16-6,
BEZPEČNOSTNÍ SKLO:	ANO - VE DVEŘÍCH
BARVA:	ČIRÉ, BEZBARVÉ
CELOOBVODOVÉ KOVÁNÍ:	POZINKOVANÉ
	4-POLOHOVÁ KLIKA, 3 BEZPEČNOSTNÍ BODY
KLIKA:	KARTÁČOVANÝ NEREZ, KRUHOVÁ ROZETA
PARAPET VNITŘNÍ:	TRUHLÁŘSKY VÝROBEK - VIZ. TABULKA PARAPETŮ
PARAPET VNĚJŠÍ:	OPLECHOVÁNÍ - VIZ. TABULKA KLEMPÍŘSKÝCH VÝROBKŮ
OSTĚNÍ A NADPRAŽÍ:	VNITŘNÍ: INTERIÉROVÁ VÁP.CEMENTOVÁ ŠTUKOVÁ OMÍTKA
	VNĚJŠÍ: VENKOVNÍ KONTAKTNÍ ZATEPLOVACÍ SYSTÉM
	- ETICS TL. 200 MM
STAVEBNÍ OTVOR	4100 x 3650 (3000)

POZNÁMKA:
- TABULKA OKEN NENAHRAZUJE DÍLENSKOU VÝROBNÍ DOKUMENTACI !
- DÍLENSKOU VÝROBNÍ DOKUMENTACI PŘEDLOŽÍ DODAVATEL STAVBY AD KE SCHVÁLENÍ !
- VEŠKERÉ OTVORY NUTNO PŘED VÝROBOU ZAMĚŘIT NA STAVBĚ !
- PŘI OSAZENÍ OKEN JE NUTNO DODRŽET POŽADAVKY NORMY OSAZENÍ OKEN ČSN 74 6077
- V PŘÍPADĚ, ŽE ZASKLENÍ OKNA PLNÍ FUKNCI ZÁBRADELNÍ VÝPLNĚ JE NUTNO DODRŽET POŽADAVKY NORMY ČSN 743305
- VÝROBNÍ DOKUMENTACI - DETAIL OSAZENÍ PROFILŮ NUTNO PŘED REALIZACÍ NECHAT ODSOUHLASIT AD

NÁZEV AKCE

PROJEKT BUDOVY V ČECHOVĚ ULICI VE ŠLAPANICÍCH

VÝPIS VENKOVNÍCH VÝPLNÍ

STUDIO ZLAMAL
WWW.STUDIO-ZLAMAL.CZ

POHLED INTERIÉR M1:50

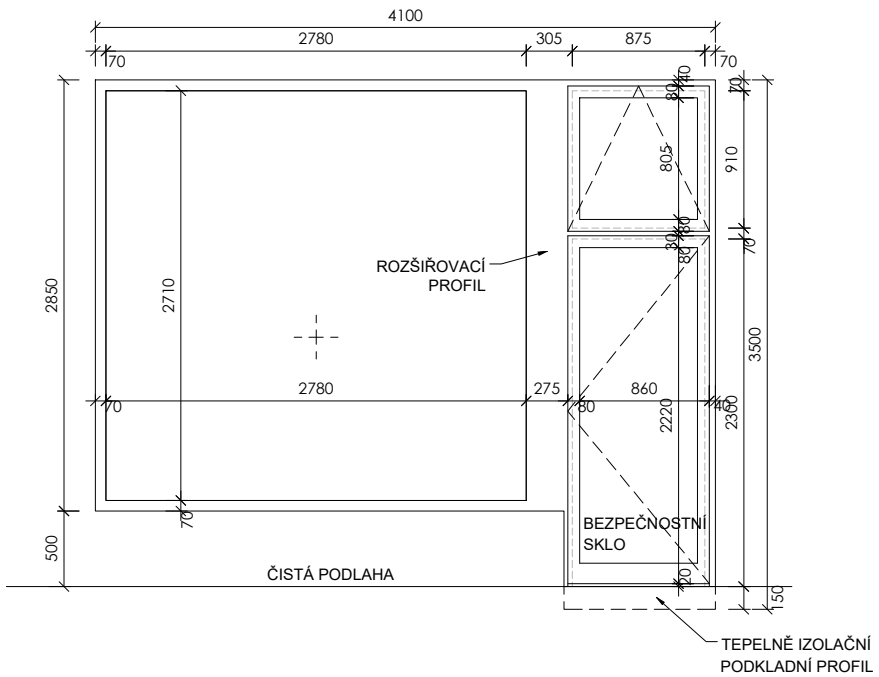

OKNO O/16

POPIS:	TEPELNĚ IZOLAČNÍ OKNO / DVEŘE - TŘI KŘÍDLA KŘÍDLO OTEVÍRAVÉ KŘÍDLO VÝKLOPNÉ KŘÍDLO FIXNÍ
ROZMĚR OKNA:	DLE SCHÉMATU
SOUČINITEL PROSTUPU TEPLA	MAX. Uw=0,79 W/m2K
AKUSTICKÁ NEPRŮZVUČNOST:	45 dB
POŽÁRNÍ ODOLNOST:	
RÁM OKNA A KŘÍDLA:	HLINÍKOVÝ PROFIL, STAV. HLOUBKA MINIMÁLNÍ - DLE VÝROBCE
	S PŘERUŠENÝM TEPELNÝM MOSTEM, Uf=DLE VÝROBCE,
	TVAR MIN. RÁDIUS HRAN
MATERIÁL:	HLINÍK
POVRCHOVÁ ÚPRAVA:	INT: DOPLNIT
BAREVNOST:	INT. DOPLNIT
TESNĚNÍ:	CELOOBVODOVÉ V DRÁŽCE KŘÍDLA, V ROZÍCH PEVNĚ SPOJENÉ
	TRVALE PRUŽNÉ, BÍLÉ
ZASKLENÍ OKNA:	1: IZOLAČNÍ TROJSKLO, Ug=DLE VÝROBCE
PROVEDENÍ:	DLE DODAVATELE, NAPŘ.: 6-16-6-16-6,
BEZPEČNOSTNÍ SKLO:	ANO - VE DVEŘÍCH
BARVA:	ČIRÉ, BEZBARVÉ
CELOOBVODOVÉ KOVÁNÍ:	POZINKOVANÉ
	4-POLOHOVÁ KLIKA, 3 BEZPEČNOSTNÍ BODY
KLIKA:	KARTÁČOVANÝ NEREZ, KRUHOVÁ ROZETA
PARAPET VNITŘNÍ:	TRUHLÁŘSKY VÝROBEK - VIZ. TABULKA PARAPETŮ
PARAPET VNĚJŠÍ:	OPLECHOVÁNÍ - VIZ. TABULKA KLEMPÍŘSKÝCH VÝROBKŮ
OSTĚNÍ A NADPRAŽÍ:	VNITŘNÍ: INTERIÉROVÁ VÁP.CEMENTOVÁ ŠTUKOVÁ OMÍTKA
	VNĚJŠÍ: VENKOVNÍ KONTAKTNÍ ZATEPLOVACÍ SYSTÉM
	- ETICS TL. 200 MM
STAVEBNÍ OTVOR	4100 x 3500 (2850)

POZNÁMKA:
- TABULKA OKEN NENAHRAZUJE DÍLENSKOU VÝROBNÍ DOKUMENTACI !
- DÍLENSKOU VÝROBNÍ DOKUMENTACI PŘEDLOŽÍ DODAVATEL STAVBY AD KE SCHVÁLENÍ !
- VEŠKERÉ OTVORY NUTNO PŘED VÝROBOU ZAMĚŘIT NA STAVBĚ !
- PŘI OSAZENÍ OKEN JE NUTNO DODRŽET POŽADAVKY NORMY OSAZENÍ OKEN ČSN 74 6077
- V PŘÍPADĚ, ŽE ZASKLENÍ OKNA PLNÍ FUKNCI ZÁBRADELNÍ VÝPLNĚ JE NUTNO DODRŽET POŽADAVKY NORMY ČSN 743305
- VÝROBNÍ DOKUMENTACI - DETAIL OSAZENÍ PROFILŮ NUTNO PŘED REALIZACÍ NECHAT ODSOUHLASIT AD

NÁZEV AKCE

PROJEKT BUDOVY V ČECHOVĚ ULICI VE ŠLAPANICÍCH

VÝPIS VENKOVNÍCH VÝPLNÍ

STUDIO ZLAMAL
WWW.STUDIO-ZLAMAL.CZ

POHLED INTERIÉR M1:50

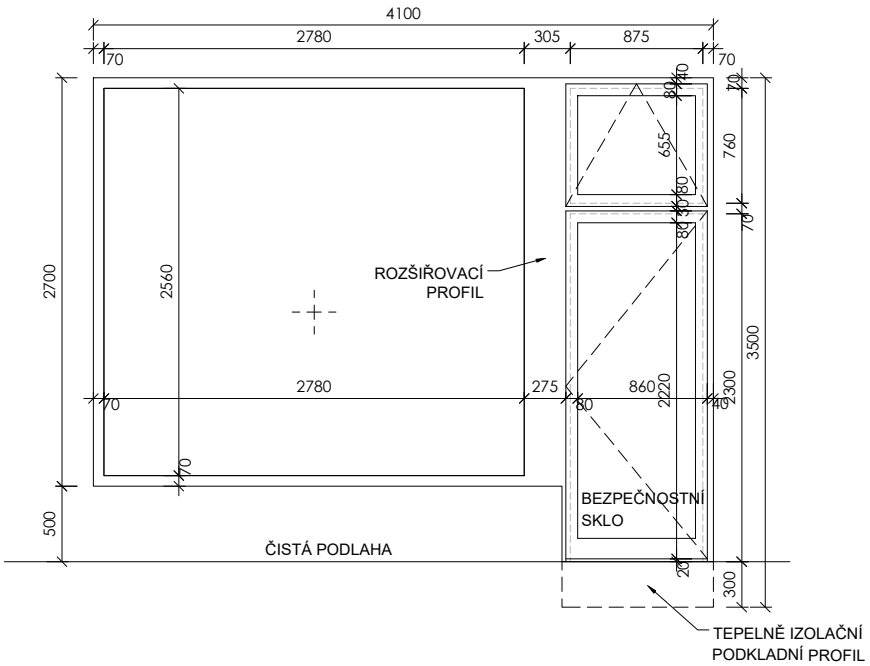

OKNO O/17

POPIS:	TEPELNĚ IZOLAČNÍ OKNO / DVEŘE - TŘI KŘÍDLA KŘÍDLO OTEVÍRAVÉ KŘÍDLO VÝKLOPNÉ KŘÍDLO FIXNÍ
ROZMĚR OKNA:	DLE SCHÉMATU
SOUČINITEL PROSTUPU TEPLA	MAX. Uw=0,79 W/m2K
AKUSTICKÁ NEPRŮZVUČNOST:	45 dB
POŽÁRNÍ ODOLNOST:	
RÁM OKNA A KŘÍDLA:	HLINÍKOVÝ PROFIL, STAV. HLOUBKA MINIMÁLNÍ - DLE VÝROBCE
	S PŘERUŠENÝM TEPELNÝM MOSTEM, Uf=DLE VÝROBCE,
	TVAR MIN. RÁDIUS HRAN
MATERIÁL:	HLINÍK
POVRCHOVÁ ÚPRAVA:	INT: DOPLNIT
BAREVNOST:	INT. DOPLNIT
TESNĚNÍ:	CELOOBVODOVÉ V DRÁŽCE KŘÍDLA, V ROZÍCH PEVNĚ SPOJENÉ
	TRVALE PRUŽNÉ, BÍLÉ
ZASKLENÍ OKNA:	1: IZOLAČNÍ TROJSKLO, Ug=DLE VÝROBCE
PROVEDENÍ:	DLE DODAVATELE, NAPŘ.: 6-16-6-16-6,
BEZPEČNOSTNÍ SKLO:	ANO - VE DVEŘÍCH
BARVA:	ČIRÉ, BEZBARVÉ
CELOOBVODOVÉ KOVÁNÍ:	POZINKOVANÉ
	4-POLOHOVÁ KLIKA, 3 BEZPEČNOSTNÍ BODY
KLIKA:	KARTÁČOVANÝ NEREZ, KRUHOVÁ ROZETA
PARAPET VNITŘNÍ:	TRUHLÁŘSKY VÝROBEK - VIZ. TABULKA PARAPETŮ
PARAPET VNĚJŠÍ:	OPLECHOVÁNÍ - VIZ. TABULKA KLEMPÍŘSKÝCH VÝROBKŮ
OSTĚNÍ A NADPRAŽÍ:	VNITŘNÍ: INTERIÉROVÁ VÁP.CEMENTOVÁ ŠTUKOVÁ OMÍTKA
	VNĚJŠÍ: VENKOVNÍ KONTAKTNÍ ZATEPLOVACÍ SYSTÉM
	- ETICS TL. 200 MM
STAVEBNÍ OTVOR	4100 x 3500 (2700)

POZNÁMKA:
- TABULKA OKEN NENAHRAZUJE DÍLENSKOU VÝROBNÍ DOKUMENTACI !
- DÍLENSKOU VÝROBNÍ DOKUMENTACI PŘEDLOŽÍ DODAVATEL STAVBY AD KE SCHVÁLENÍ !
- VEŠKERÉ OTVORY NUTNO PŘED VÝROBOU ZAMĚŘIT NA STAVBĚ !
- PŘI OSAZENÍ OKEN JE NUTNO DODRŽET POŽADAVKY NORMY OSAZENÍ OKEN ČSN 74 6077
- V PŘÍPADĚ, ŽE ZASKLENÍ OKNA PLNÍ FUKNCI ZÁBRADELNÍ VÝPLNĚ JE NUTNO DODRŽET POŽADAVKY NORMY ČSN 743305
- VÝROBNÍ DOKUMENTACI - DETAIL OSAZENÍ PROFILŮ NUTNO PŘED REALIZACÍ NECHAT ODSOUHLASIT AD

NÁZEV AKCE

PROJEKT BUDOVY V ČECHOVĚ ULICI VE ŠLAPANICÍCH

VÝPIS VENKOVNÍCH VÝPLNÍ

STUDIO ZLAMAL
WWW.STUDIO-ZLAMAL.CZ

POHLED INTERIÉR M1:25

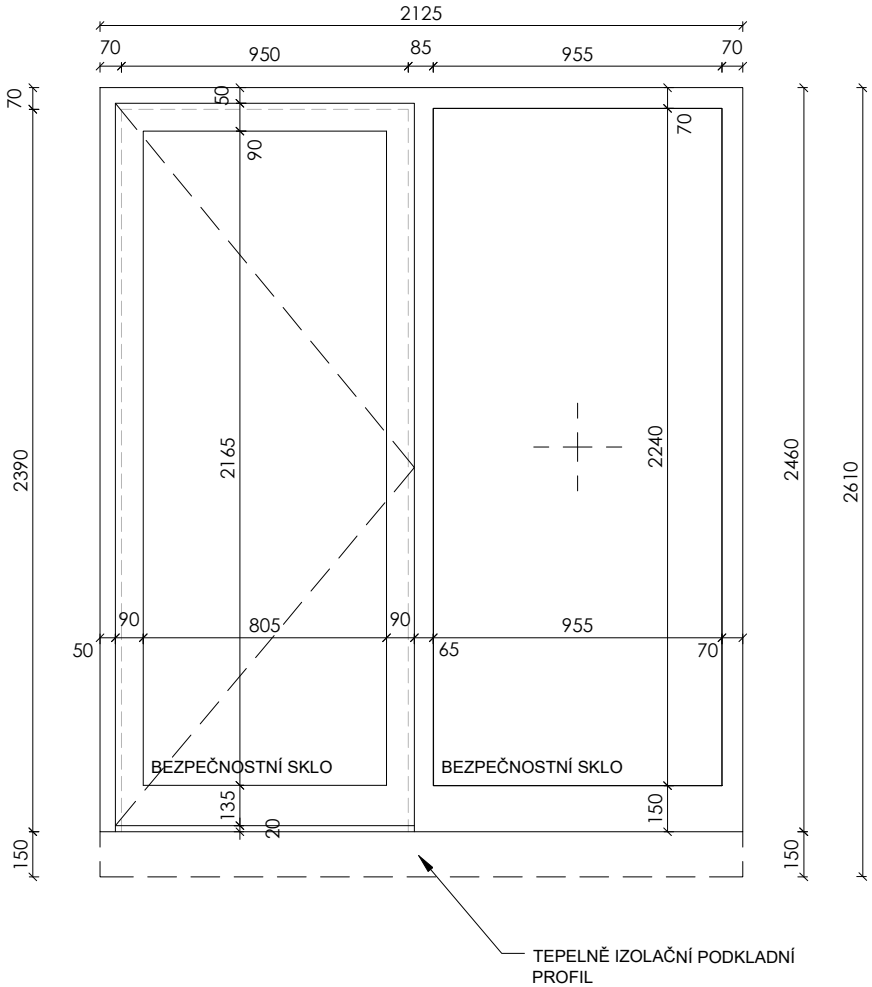

OKNO O/18

POPIS:	TEPELNĚ IZOLAČNÍ DVEŘE - DVOUKŘÍDLÉ KŘÍDLO OTEVÍRAVÉ KŘÍDLO FIXNÍ
ROZMĚR OKNA:	DLE SCHÉMATU
SOUČINITEL PROSTUPU TEPLA	MAX. Uw=0,79 W/m2K
AKUSTICKÁ NEPRŮZVUČNOST:	45 dB
POŽÁRNÍ ODOLNOST:	
RÁM OKNA A KŘÍDLA:	HLINÍKOVÝ PROFIL, STAV. HLOUBKA MINIMÁLNÍ - DLE VÝROBCE
	S PŘERUŠENÝM TEPELNÝM MOSTEM, Uf=DLE VÝROBCE,
	TVAR MIN. RÁDIUS HRAN
MATERIÁL:	HLINÍK
POVRCHOVÁ ÚPRAVA:	INT: DOPLNIT
BAREVNOST:	INT. DOPLNIT
TESNĚNÍ:	CELOOBVODOVÉ V DRÁŽCE KŘÍDLA, V ROZÍCH PEVNĚ SPOJENÉ
	TRVALE PRUŽNÉ, BÍLÉ
ZASKLENÍ OKNA:	1: IZOLAČNÍ TROJSKLO, Ug=DLE VÝROBCE
PROVEDENÍ:	DLE DODAVATELE, NAPŘ.: 6-16-6-16-6,
BEZPEČNOSTNÍ SKLO:	ANO - VE DVEŘÍCH
BARVA:	ČIRÉ, BEZBARVÉ
CELOOBVODOVÉ KOVÁNÍ:	POZINKOVANÉ
	4-POLOHOVÁ KLIKA, 3 BEZPEČNOSTNÍ BODY
KLIKA:	KARTÁČOVANÝ NEREZ, KRUHOVÁ ROZETA
PARAPET VNITŘNÍ:	-
PARAPET VNĚJŠÍ:	-
OSTĚNÍ A NADPRAŽÍ:	VNITŘNÍ: INTERIÉROVÁ VÁP.CEMENTOVÁ ŠTUKOVÁ OMÍTKA
	VNĚJŠÍ: VENKOVNÍ KONTAKTNÍ ZATEPLOVACÍ SYSTÉM
	- ETICS TL. 200 MM
STAVEBNÍ OTVOR	2125 x 2610

POZNÁMKA:
- TABULKA OKEN NENAHRAZUJE DÍLENSKOU VÝROBNÍ DOKUMENTACI !
- DÍLENSKOU VÝROBNÍ DOKUMENTACI PŘEDLOŽÍ DODAVATEL STAVBY AD KE SCHVÁLENÍ !
- VEŠKERÉ OTVORY NUTNO PŘED VÝROBOU ZAMĚŘIT NA STAVBĚ !
- PŘI OSAZENÍ OKEN JE NUTNO DODRŽET POŽADAVKY NORMY OSAZENÍ OKEN ČSN 74 6077
- V PŘÍPADĚ, ŽE ZASKLENÍ OKNA PLNÍ FUKNCI ZÁBRADELNÍ VÝPLNĚ JE NUTNO DODRŽET POŽADAVKY NORMY ČSN 743305
- VÝROBNÍ DOKUMENTACI - DETAIL OSAZENÍ PROFILŮ NUTNO PŘED REALIZACÍ NECHAT ODSOUHLASIT AD

NÁZEV AKCE

PROJEKT BUDOVY V ČECHOVĚ ULICI VE ŠLAPANICÍCH

VÝPIS VENKOVNÍCH VÝPLNÍ

STUDIO ZLAMAL
WWW.STUDIO-ZLAMAL.CZ

POHLED INTERIÉR M1:25

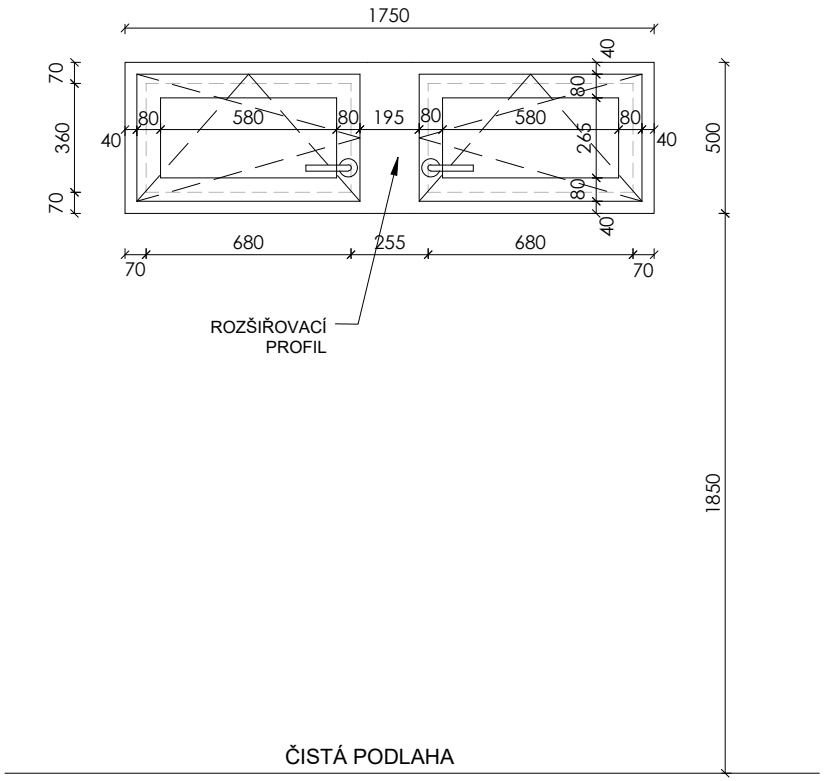

OKNO O/19

POPIS:	TEPELNĚ IZOLAČNÍ OKNO - DVOUKŘÍDLÉ KŘÍDLO OTEVÍRAVÉ, VÝKLOPNÉ KŘÍDLO OTEVÍRAVÉ, VÝKLOPNÉ
ROZMĚR OKNA:	DLE SCHÉMATU
SOUČINITEL PROSTUPU TEPLA	MAX. Uw=0,79 W/m2K
AKUSTICKÁ NEPRŮZVUČNOST:	45 dB
POŽÁRNÍ ODOLNOST:	
RÁM OKNA A KŘÍDLA:	HLINÍKOVÝ PROFIL, STAV. HLOUBKA MINIMÁLNÍ - DLE VÝROBCE
	S PŘERUŠENÝM TEPELNÝM MOSTEM, Uf=DLE VÝROBCE,
	TVAR MIN. RÁDIUS HRAN
MATERIÁL:	HLINÍK
POVRCHOVÁ ÚPRAVA:	INT: DOPLNIT
BAREVNOST:	INT. DOPLNIT
TESNĚNÍ:	CELOOBVODOVÉ V DRÁŽCE KŘÍDLA, V ROZÍCH PEVNĚ SPOJENÉ
	TRVALE PRUŽNÉ, BÍLÉ
ZASKLENÍ OKNA:	1: IZOLAČNÍ TROJSKLO, Ug=DLE VÝROBCE
PROVEDENÍ:	DLE DODAVATELE, NAPŘ.: 6-16-6-16-6,
BEZPEČNOSTNÍ SKLO:	NE
BARVA:	ČIRÉ, BEZBARVÉ
CELOOBVODOVÉ KOVÁNÍ:	POZINKOVANÉ
	4-POLOHOVÁ KLIKA, 3 BEZPEČNOSTNÍ BODY
KLIKA:	KARTÁČOVANÝ NEREZ, KRUHOVÁ ROZETA
PARAPET VNITŘNÍ:	TRUHLÁŘSKY VÝROBEK - VIZ. TABULKA PARAPETŮ
PARAPET VNĚJŠÍ:	OPLECHOVÁNÍ - VIZ. TABULKA KLEMPÍŘSKÝCH VÝROBKŮ
OSTĚNÍ A NADPRAŽÍ:	VNITŘNÍ: INTERIÉROVÁ VÁP.CEMENTOVÁ ŠTUKOVÁ OMÍTKA
	VNĚJŠÍ: VENKOVNÍ KONTAKTNÍ ZATEPLOVACÍ SYSTÉM
	- ETICS TL. 200 MM
STAVEBNÍ OTVOR	1750 x 500

POZNÁMKA:
- TABULKA OKEN NENAHRAZUJE DÍLENSKOU VÝROBNÍ DOKUMENTACI !
- DÍLENSKOU VÝROBNÍ DOKUMENTACI PŘEDLOŽÍ DODAVATEL STAVBY AD KE SCHVÁLENÍ !
- VEŠKERÉ OTVORY NUTNO PŘED VÝROBOU ZAMĚŘIT NA STAVBĚ !
- PŘI OSAZENÍ OKEN JE NUTNO DODRŽET POŽADAVKY NORMY OSAZENÍ OKEN ČSN 74 6077
- V PŘÍPADĚ, ŽE ZASKLENÍ OKNA PLNÍ FUKNCI ZÁBRADELNÍ VÝPLNĚ JE NUTNO DODRŽET POŽADAVKY NORMY ČSN 743305
- VÝROBNÍ DOKUMENTACI - DETAIL OSAZENÍ PROFILŮ NUTNO PŘED REALIZACÍ NECHAT ODSOUHLASIT AD

NÁZEV AKCE

PROJEKT BUDOVY V ČECHOVĚ ULICI VE ŠLAPANICÍCH

VÝPIS VENKOVNÍCH VÝPLNÍ

STUDIO ZLAMAL
WWW.STUDIO-ZLAMAL.CZ

POHLED INTERIÉR M1:25

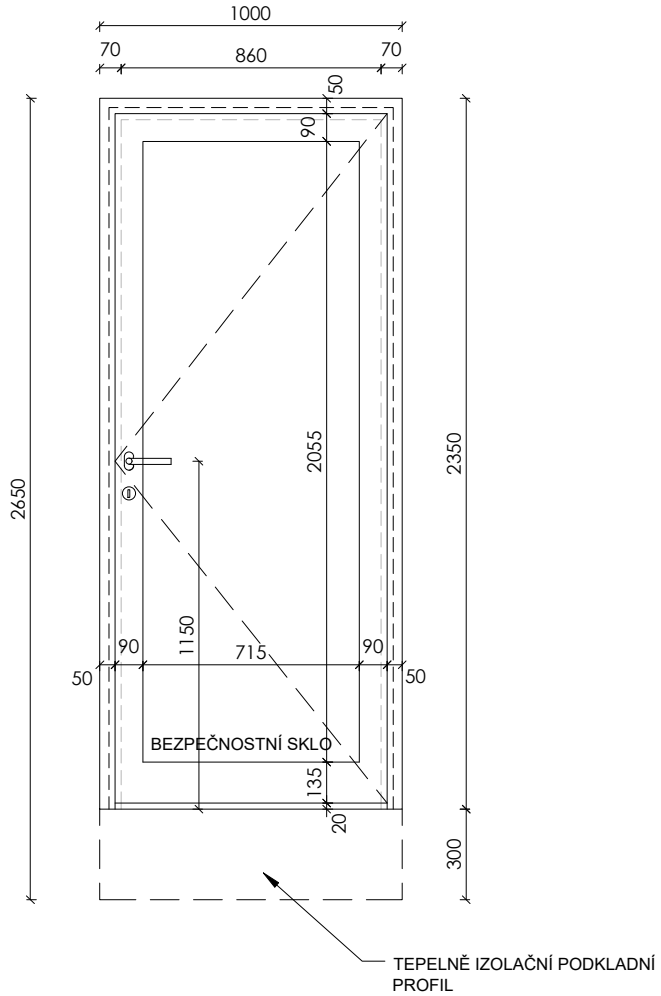

OKNO O/20

POPIS:	TEPELNĚ IZOLAČNÍ DVEŘE - JEDNOKŘÍDLÉ KŘÍDLO OTEVÍRAVÉ
ROZMĚR OKNA:	DLE SCHÉMATU
SOUČINITEL PROSTUPU TEPLA	MAX. Uw=0,79 W/m2K
AKUSTICKÁ NEPRŮZVUČNOST:	45 dB
POŽÁRNÍ ODOLNOST:	
RÁM OKNA A KŘÍDLA:	HLINÍKOVÝ PROFIL, STAV. HLOUBKA MINIMÁLNÍ - DLE VÝROBCE
	S PŘERUŠENÝM TEPELNÝM MOSTEM, Uf=DLE VÝROBCE,
	TVAR MIN. RÁDIUS HRAN
MATERIÁL:	HLINÍK
POVRCHOVÁ ÚPRAVA:	INT: DOPLNIT
BAREVNOST:	INT. DOPLNIT
TESNĚNÍ:	CELOOBVODOVÉ V DRÁŽCE KŘÍDLA, V ROZÍCH PEVNĚ SPOJENÉ
	TRVALE PRUŽNÉ, BÍLÉ
ZASKLENÍ OKNA:	1: IZOLAČNÍ TROJSKLO, Ug=DLE VÝROBCE
PROVEDENÍ:	DLE DODAVATELE, NAPŘ.: 6-16-6-16-6,
BEZPEČNOSTNÍ SKLO:	ANO
BARVA:	ČIRÉ, BEZBARVÉ
CELOOBVODOVÉ KOVÁNÍ:	POZINKOVANÉ
	4-POLOHOVÁ KLIKA, 3 BEZPEČNOSTNÍ BODY
KLIKA:	KARTÁČOVANÝ NEREZ, KRUHOVÁ ROZETA
PARAPET VNITŘNÍ:	-
PARAPET VNĚJŠÍ:	-
OSTĚNÍ A NADPRAŽÍ:	VNITŘNÍ: INTERIÉROVÁ VÁP.CEMENTOVÁ ŠTUKOVÁ OMÍTKA
	VNĚJŠÍ: VENKOVNÍ KONTAKTNÍ ZATEPLOVACÍ SYSTÉM
	- ETICS TL. 200 MM
STAVEBNÍ OTVOR	1000 x 2650

POZNÁMKA:
- TABULKA OKEN NENAHRAZUJE DÍLENSKOU VÝROBNÍ DOKUMENTACI !
- DÍLENSKOU VÝROBNÍ DOKUMENTACI PŘEDLOŽÍ DODAVATEL STAVBY AD KE SCHVÁLENÍ !
- VEŠKERÉ OTVORY NUTNO PŘED VÝROBOU ZAMĚŘIT NA STAVBĚ !
- PŘI OSAZENÍ OKEN JE NUTNO DODRŽET POŽADAVKY NORMY OSAZENÍ OKEN ČSN 74 6077
- V PŘÍPADĚ, ŽE ZASKLENÍ OKNA PLNÍ FUKNCI ZÁBRADELNÍ VÝPLNĚ JE NUTNO DODRŽET POŽADAVKY NORMY ČSN 743305
- VÝROBNÍ DOKUMENTACI - DETAIL OSAZENÍ PROFILŮ NUTNO PŘED REALIZACÍ NECHAT ODSOUHLASIT AD

NÁZEV AKCE

PROJEKT BUDOVY V ČECHOVĚ ULICI VE ŠLAPANICÍCH

VÝPIS VENKOVNÍCH VÝPLNÍ

STUDIO ZLAMAL
WWW.STUDIO-ZLAMAL.CZ

POHLED INTERIÉR M1:25

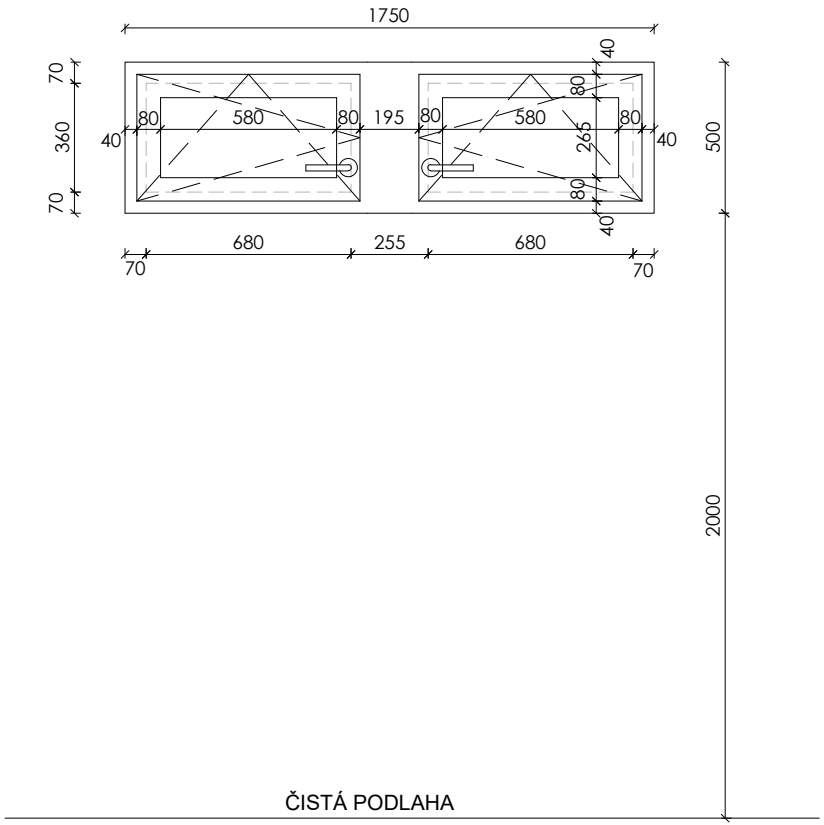

OKNO O/21

POPIS:	TEPELNĚ IZOLAČNÍ OKNO - DVOUKŘÍDLÉ KŘÍDLO OTEVÍRAVÉ, VÝKLOPNÉ KŘÍDLO OTEVÍRAVÉ, VÝKLOPNÉ
ROZMĚR OKNA:	DLE SCHÉMATU
SOUČINITEL PROSTUPU TEPLA	MAX. Uw=0,79 W/m2K
AKUSTICKÁ NEPRŮZVUČNOST:	45 dB
POŽÁRNÍ ODOLNOST:	
RÁM OKNA A KŘÍDLA:	HLINÍKOVÝ PROFIL, STAV. HLOUBKA MINIMÁLNÍ - DLE VÝROBCE
	S PŘERUŠENÝM TEPELNÝM MOSTEM, Uf=DLE VÝROBCE,
	TVAR MIN. RÁDIUS HRAN
MATERIÁL:	HLINÍK
POVRCHOVÁ ÚPRAVA:	INT: DOPLNIT
BAREVNOST:	INT. DOPLNIT
TESNĚNÍ:	CELOOBVODOVÉ V DRÁŽCE KŘÍDLA, V ROZÍCH PEVNĚ SPOJENÉ
	TRVALE PRUŽNÉ, BÍLÉ
ZASKLENÍ OKNA:	1: IZOLAČNÍ TROJSKLO, Ug=DLE VÝROBCE
PROVEDENÍ:	DLE DODAVATELE, NAPŘ.: 6-16-6-16-6,
BEZPEČNOSTNÍ SKLO:	NE
BARVA:	ČIRÉ, BEZBARVÉ
CELOOBVODOVÉ KOVÁNÍ:	POZINKOVANÉ
	4-POLOHOVÁ KLIKA, 3 BEZPEČNOSTNÍ BODY
KLIKA:	KARTÁČOVANÝ NEREZ, KRUHOVÁ ROZETA
PARAPET VNITŘNÍ:	TRUHLÁŘSKY VÝROBEK - VIZ. TABULKA PARAPETŮ
PARAPET VNĚJŠÍ:	OPLECHOVÁNÍ - VIZ. TABULKA KLEMPÍŘSKÝCH VÝROBKŮ
OSTĚNÍ A NADPRAŽÍ:	VNITŘNÍ: INTERIÉROVÁ VÁP.CEMENTOVÁ ŠTUKOVÁ OMÍTKA
	VNĚJŠÍ: VENKOVNÍ KONTAKTNÍ ZATEPLOVACÍ SYSTÉM
	- ETICS TL. 200 MM
STAVEBNÍ OTVOR	1750 x 500

POZNÁMKA:
- TABULKA OKEN NENAHRAZUJE DÍLENSKOU VÝROBNÍ DOKUMENTACI !
- DÍLENSKOU VÝROBNÍ DOKUMENTACI PŘEDLOŽÍ DODAVATEL STAVBY AD KE SCHVÁLENÍ !
- VEŠKERÉ OTVORY NUTNO PŘED VÝROBOU ZAMĚŘIT NA STAVBĚ !
- PŘI OSAZENÍ OKEN JE NUTNO DODRŽET POŽADAVKY NORMY OSAZENÍ OKEN ČSN 74 6077
- V PŘÍPADĚ, ŽE ZASKLENÍ OKNA PLNÍ FUKNCI ZÁBRADELNÍ VÝPLNĚ JE NUTNO DODRŽET POŽADAVKY NORMY ČSN 743305
- VÝROBNÍ DOKUMENTACI - DETAIL OSAZENÍ PROFILŮ NUTNO PŘED REALIZACÍ NECHAT ODSOUHLASIT AD

NÁZEV AKCE

PROJEKT BUDOVY V ČECHOVĚ ULICI VE ŠLAPANICÍCH

VÝPIS VENKOVNÍCH VÝPLNÍ

STUDIO ZLAMAL
WWW.STUDIO-ZLAMAL.CZ

POHLED INTERIÉR M1:25

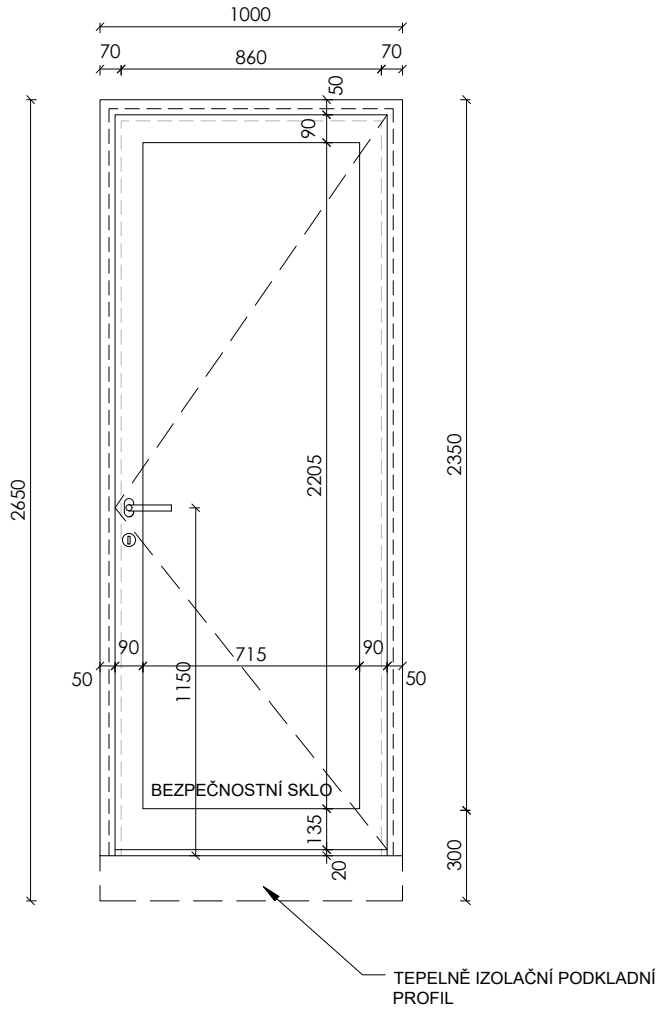

OKNO O/22

POPIS:	TEPELNĚ IZOLAČNÍ DVEŘE - JEDNOKŘÍDLÉ KŘÍDLO OTEVÍRAVÉ
ROZMĚR OKNA:	DLE SCHÉMATU
SOUČINITEL PROSTUPU TEPLA	MAX. Uw=0,79 W/m2K
AKUSTICKÁ NEPRŮZVUČNOST:	45 dB
POŽÁRNÍ ODOLNOST:	
RÁM OKNA A KŘÍDLA:	HLINÍKOVÝ PROFIL, STAV. HLOUBKA MINIMÁLNÍ - DLE VÝROBCE
	S PŘERUŠENÝM TEPELNÝM MOSTEM, Uf=DLE VÝROBCE,
	TVAR MIN. RÁDIUS HRAN
MATERIÁL:	HLINÍK
POVRCHOVÁ ÚPRAVA:	INT: DOPLNIT
BAREVNOST:	INT. DOPLNIT
TESNĚNÍ:	CELOOBVODOVÉ V DRÁŽCE KŘÍDLA, V ROZÍCH PEVNĚ SPOJENÉ
	TRVALE PRUŽNÉ, BÍLÉ
ZASKLENÍ OKNA:	1: IZOLAČNÍ TROJSKLO, Ug=DLE VÝROBCE
PROVEDENÍ:	DLE DODAVATELE, NAPŘ.: 6-16-6-16-6,
BEZPEČNOSTNÍ SKLO:	ANO
BARVA:	ČIRÉ, BEZBARVÉ
CELOOBVODOVÉ KOVÁNÍ:	POZINKOVANÉ
	4-POLOHOVÁ KLIKA, 3 BEZPEČNOSTNÍ BODY
KLIKA:	KARTÁČOVANÝ NEREZ, KRUHOVÁ ROZETA
PARAPET VNITŘNÍ:	-
PARAPET VNĚJŠÍ:	-
OSTĚNÍ A NADPRAŽÍ:	VNITŘNÍ: INTERIÉROVÁ VÁP.CEMENTOVÁ ŠTUKOVÁ OMÍTKA
	VNĚJŠÍ: VENKOVNÍ KONTAKTNÍ ZATEPLOVACÍ SYSTÉM
	- ETICS TL. 200 MM
STAVEBNÍ OTVOR	1000 x 2650

POZNÁMKA:
- TABULKA OKEN NENAHRAZUJE DÍLENSKOU VÝROBNÍ DOKUMENTACI !
- DÍLENSKOU VÝROBNÍ DOKUMENTACI PŘEDLOŽÍ DODAVATEL STAVBY AD KE SCHVÁLENÍ !
- VEŠKERÉ OTVORY NUTNO PŘED VÝROBOU ZAMĚŘIT NA STAVBĚ !
- PŘI OSAZENÍ OKEN JE NUTNO DODRŽET POŽADAVKY NORMY OSAZENÍ OKEN ČSN 74 6077
- V PŘÍPADĚ, ŽE ZASKLENÍ OKNA PLNÍ FUKNCI ZÁBRADELNÍ VÝPLNĚ JE NUTNO DODRŽET POŽADAVKY NORMY ČSN 743305
- VÝROBNÍ DOKUMENTACI - DETAIL OSAZENÍ PROFILŮ NUTNO PŘED REALIZACÍ NECHAT ODSOUHLASIT AD

NÁZEV AKCE

PROJEKT BUDOVY V ČECHOVĚ ULICI VE ŠLAPANICÍCH

VÝPIS VENKOVNÍCH VÝPLNÍ

STUDIO ZLAMAL
WWW.STUDIO-ZLAMAL.CZ

POHLED INTERIÉR M1:25

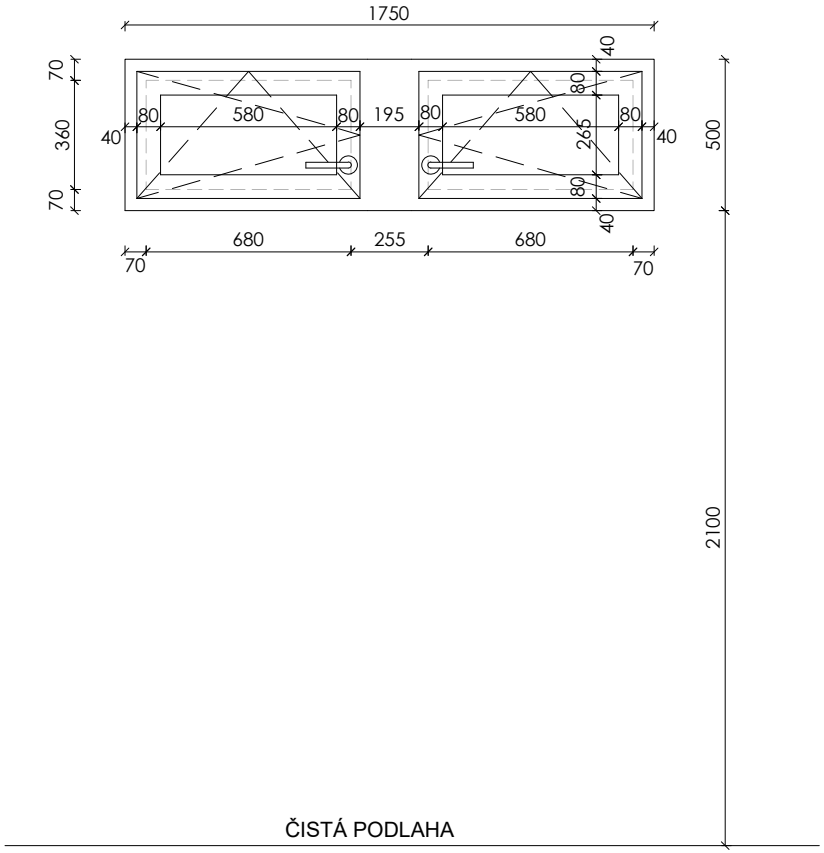

OKNO O/23

POPIS:	TEPELNĚ IZOLAČNÍ OKNO - DVOUKŘÍDLÉ KŘÍDLO OTEVÍRAVÉ, VÝKLOPNÉ KŘÍDLO OTEVÍRAVÉ, VÝKLOPNÉ
ROZMĚR OKNA:	DLE SCHÉMATU
SOUČINITEL PROSTUPU TEPLA	MAX. Uw=0,79 W/m2K
AKUSTICKÁ NEPRŮZVUČNOST:	45 dB
POŽÁRNÍ ODOLNOST:	
RÁM OKNA A KŘÍDLA:	HLINÍKOVÝ PROFIL, STAV. HLOUBKA MINIMÁLNÍ - DLE VÝROBCE
	S PŘERUŠENÝM TEPELNÝM MOSTEM, Uf=DLE VÝROBCE,
	TVAR MIN. RÁDIUS HRAN
MATERIÁL:	HLINÍK
POVRCHOVÁ ÚPRAVA:	INT: DOPLNIT
BAREVNOST:	INT. DOPLNIT
TESNĚNÍ:	CELOOBVODOVÉ V DRÁŽCE KŘÍDLA, V ROZÍCH PEVNĚ SPOJENÉ
	TRVALE PRUŽNÉ, BÍLÉ
ZASKLENÍ OKNA:	1: IZOLAČNÍ TROJSKLO, Ug=DLE VÝROBCE
PROVEDENÍ:	DLE DODAVATELE, NAPŘ.: 6-16-6-16-6,
BEZPEČNOSTNÍ SKLO:	NE
BARVA:	ČIRÉ, BEZBARVÉ
CELOOBVODOVÉ KOVÁNÍ:	POZINKOVANÉ
	4-POLOHOVÁ KLIKA, 3 BEZPEČNOSTNÍ BODY
KLIKA:	KARTÁČOVANÝ NEREZ, KRUHOVÁ ROZETA
PARAPET VNITŘNÍ:	TRUHLÁŘSKY VÝROBEK - VIZ. TABULKA PARAPETŮ
PARAPET VNĚJŠÍ:	OPLECHOVÁNÍ - VIZ. TABULKA KLEMPÍŘSKÝCH VÝROBKŮ
OSTĚNÍ A NADPRAŽÍ:	VNITŘNÍ: INTERIÉROVÁ VÁP.CEMENTOVÁ ŠTUKOVÁ OMÍTKA
	VNĚJŠÍ: VENKOVNÍ KONTAKTNÍ ZATEPLOVACÍ SYSTÉM
	- ETICS TL. 200 MM
STAVEBNÍ OTVOR	1750 x 500

POZNÁMKA:
- TABULKA OKEN NENAHRAZUJE DÍLENSKOU VÝROBNÍ DOKUMENTACI !
- DÍLENSKOU VÝROBNÍ DOKUMENTACI PŘEDLOŽÍ DODAVATEL STAVBY AD KE SCHVÁLENÍ !
- VEŠKERÉ OTVORY NUTNO PŘED VÝROBOU ZAMĚŘIT NA STAVBĚ !
- PŘI OSAZENÍ OKEN JE NUTNO DODRŽET POŽADAVKY NORMY OSAZENÍ OKEN ČSN 74 6077
- V PŘÍPADĚ, ŽE ZASKLENÍ OKNA PLNÍ FUKNCI ZÁBRADELNÍ VÝPLNĚ JE NUTNO DODRŽET POŽADAVKY NORMY ČSN 743305
- VÝROBNÍ DOKUMENTACI - DETAIL OSAZENÍ PROFILŮ NUTNO PŘED REALIZACÍ NECHAT ODSOUHLASIT AD

NÁZEV AKCE

PROJEKT BUDOVY V ČECHOVĚ ULICI VE ŠLAPANICÍCH

VÝPIS VENKOVNÍCH VÝPLNÍ

STUDIO ZLAMAL
WWW.STUDIO-ZLAMAL.CZ

POHLED INTERIÉR M1:25

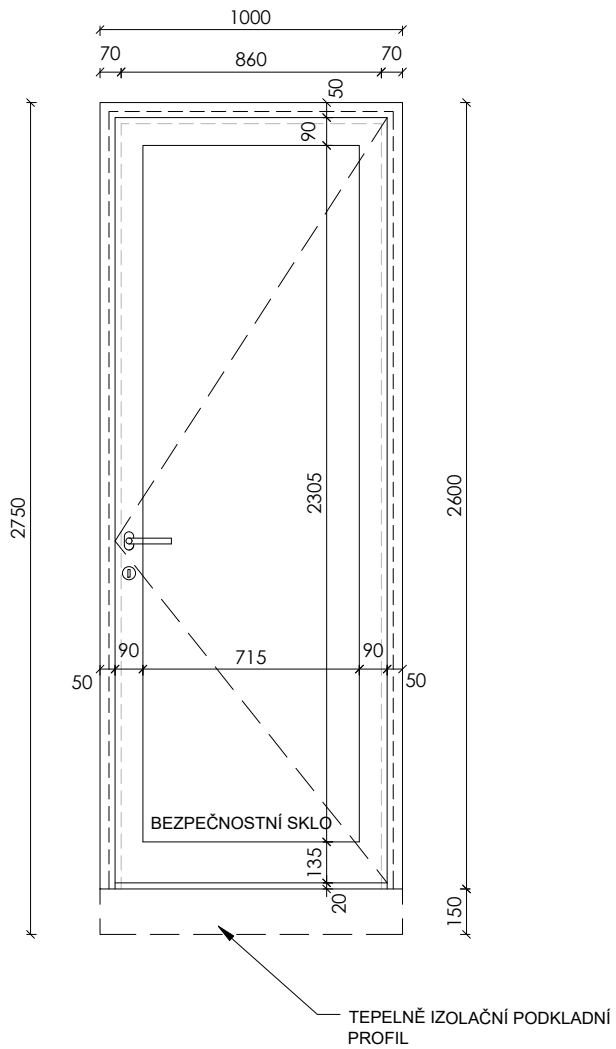

OKNO O/24

POPIS:	TEPELNĚ IZOLAČNÍ DVEŘE - JEDNOKŘÍDLÉ KŘÍDLO OTEVÍRAVÉ
ROZMĚR OKNA:	DLE SCHÉMATU
SOUČINITEL PROSTUPU TEPLA	MAX. Uw=0,79 W/m2K
AKUSTICKÁ NEPRŮZVUČNOST:	45 dB
POŽÁRNÍ ODOLNOST:	
RÁM OKNA A KŘÍDLA:	HLINÍKOVÝ PROFIL, STAV. HLOUBKA MINIMÁLNÍ - DLE VÝROBCE
	S PŘERUŠENÝM TEPELNÝM MOSTEM, Uf=DLE VÝROBCE,
	TVAR MIN. RÁDIUS HRAN
MATERIÁL:	HLINÍK
POVRCHOVÁ ÚPRAVA:	INT: DOPLNIT
BAREVNOST:	INT. DOPLNIT
TESNĚNÍ:	CELOOBVODOVÉ V DRÁŽCE KŘÍDLA, V ROZÍCH PEVNĚ SPOJENÉ
	TRVALE PRUŽNÉ, BÍLÉ
ZASKLENÍ OKNA:	1: IZOLAČNÍ TROJSKLO, Ug=DLE VÝROBCE
PROVEDENÍ:	DLE DODAVATELE, NAPŘ.: 6-16-6-16-6,
BEZPEČNOSTNÍ SKLO:	ANO
BARVA:	ČIRÉ, BEZBARVÉ
CELOOBVODOVÉ KOVÁNÍ:	POZINKOVANÉ
	4-POLOHOVÁ KLIKA, 3 BEZPEČNOSTNÍ BODY
KLIKA:	KARTÁČOVANÝ NEREZ, KRUHOVÁ ROZETA
PARAPET VNITŘNÍ:	-
PARAPET VNĚJŠÍ:	-
OSTĚNÍ A NADPRAŽÍ:	VNITŘNÍ: INTERIÉROVÁ VÁP.CEMENTOVÁ ŠTUKOVÁ OMÍTKA
	VNĚJŠÍ: VENKOVNÍ KONTAKTNÍ ZATEPLOVACÍ SYSTÉM
	- ETICS TL. 200 MM
STAVEBNÍ OTVOR	1000 x 2750

POZNÁMKA:
- TABULKA OKEN NENAHRAZUJE DÍLENSKOU VÝROBNÍ DOKUMENTACI !
- DÍLENSKOU VÝROBNÍ DOKUMENTACI PŘEDLOŽÍ DODAVATEL STAVBY AD KE SCHVÁLENÍ !
- VEŠKERÉ OTVORY NUTNO PŘED VÝROBOU ZAMĚŘIT NA STAVBĚ !
- PŘI OSAZENÍ OKEN JE NUTNO DODRŽET POŽADAVKY NORMY OSAZENÍ OKEN ČSN 74 6077
- V PŘÍPADĚ, ŽE ZASKLENÍ OKNA PLNÍ FUKNCI ZÁBRADELNÍ VÝPLNĚ JE NUTNO DODRŽET POŽADAVKY NORMY ČSN 743305
- VÝROBNÍ DOKUMENTACI - DETAIL OSAZENÍ PROFILŮ NUTNO PŘED REALIZACÍ NECHAT ODSOUHLASIT AD

NÁZEV AKCE

PROJEKT BUDOVY V ČECHOVĚ ULICI VE ŠLAPANICÍCH

VÝPIS VENKOVNÍCH VÝPLNÍ

STUDIO ZLAMAL
WWW.STUDIO-ZLAMAL.CZ

POHLED INTERIÉR M1:25

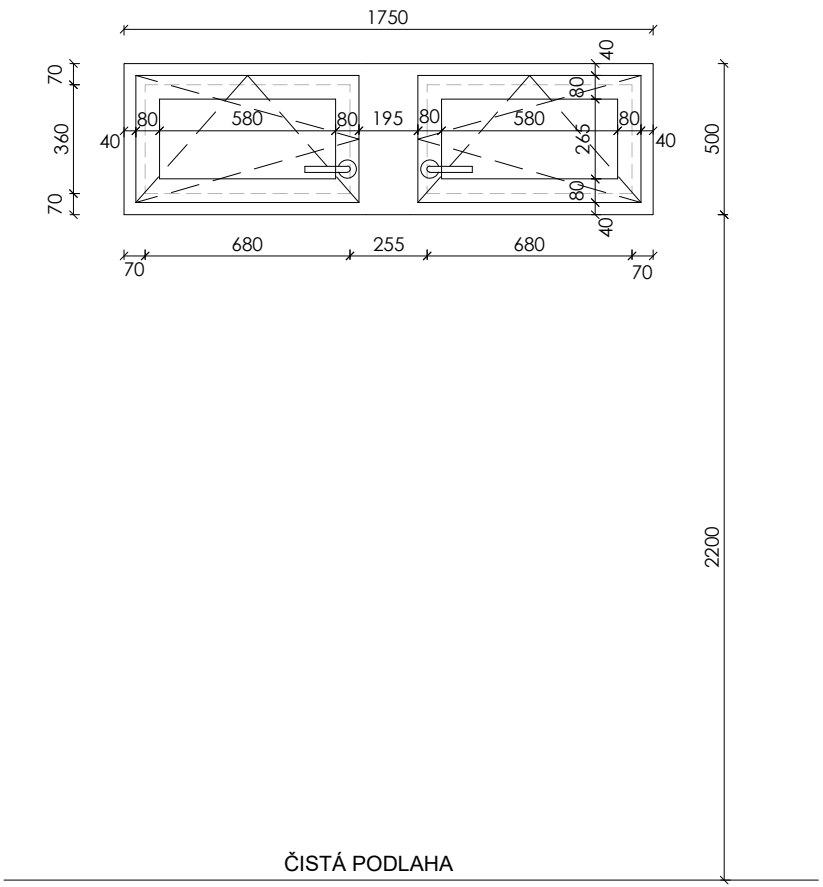

OKNO O/25

POPIS:	TEPELNĚ IZOLAČNÍ OKNO - DVOUKŘÍDLÉ KŘÍDLO OTEVÍRAVÉ, VÝKLOPNÉ KŘÍDLO OTEVÍRAVÉ, VÝKLOPNÉ
ROZMĚR OKNA:	DLE SCHÉMATU
SOUČINITEL PROSTUPU TEPLA	MAX. Uw=0,79 W/m2K
AKUSTICKÁ NEPRŮZVUČNOST:	45 dB
POŽÁRNÍ ODOLNOST:	
RÁM OKNA A KŘÍDLA:	HLINÍKOVÝ PROFIL, STAV. HLOUBKA MINIMÁLNÍ - DLE VÝROBCE
	S PŘERUŠENÝM TEPELNÝM MOSTEM, Uf=DLE VÝROBCE,
	TVAR MIN. RÁDIUS HRAN
MATERIÁL:	HLINÍK
POVRCHOVÁ ÚPRAVA:	INT: DOPLNIT
BAREVNOST:	INT. DOPLNIT
TESNĚNÍ:	CELOOBVODOVÉ V DRÁŽCE KŘÍDLA, V ROZÍCH PEVNĚ SPOJENÉ
	TRVALE PRUŽNÉ, BÍLÉ
ZASKLENÍ OKNA:	1: IZOLAČNÍ TROJSKLO, Ug=DLE VÝROBCE
PROVEDENÍ:	DLE DODAVATELE, NAPŘ.: 6-16-6-16-6,
BEZPEČNOSTNÍ SKLO:	NE
BARVA:	ČIRÉ, BEZBARVÉ
CELOOBVODOVÉ KOVÁNÍ:	POZINKOVANÉ
	4-POLOHOVÁ KLIKA, 3 BEZPEČNOSTNÍ BODY
KLIKA:	KARTÁČOVANÝ NEREZ, KRUHOVÁ ROZETA
PARAPET VNITŘNÍ:	TRUHLÁŘSKY VÝROBEK - VIZ. TABULKA PARAPETŮ
PARAPET VNĚJŠÍ:	OPLECHOVÁNÍ - VIZ. TABULKA KLEMPÍŘSKÝCH VÝROBKŮ
OSTĚNÍ A NADPRAŽÍ:	VNITŘNÍ: INTERIÉROVÁ VÁP.CEMENTOVÁ ŠTUKOVÁ OMÍTKA
	VNĚJŠÍ: VENKOVNÍ KONTAKTNÍ ZATEPLOVACÍ SYSTÉM
	- ETICS TL. 200 MM
STAVEBNÍ OTVOR	1750 x 500

POZNÁMKA:
- TABULKA OKEN NENAHRAZUJE DÍLENSKOU VÝROBNÍ DOKUMENTACI !
- DÍLENSKOU VÝROBNÍ DOKUMENTACI PŘEDLOŽÍ DODAVATEL STAVBY AD KE SCHVÁLENÍ !
- VEŠKERÉ OTVORY NUTNO PŘED VÝROBOU ZAMĚŘIT NA STAVBĚ !
- PŘI OSAZENÍ OKEN JE NUTNO DODRŽET POŽADAVKY NORMY OSAZENÍ OKEN ČSN 74 6077
- V PŘÍPADĚ, ŽE ZASKLENÍ OKNA PLNÍ FUKNCI ZÁBRADELNÍ VÝPLNĚ JE NUTNO DODRŽET POŽADAVKY NORMY ČSN 743305
- VÝROBNÍ DOKUMENTACI - DETAIL OSAZENÍ PROFILŮ NUTNO PŘED REALIZACÍ NECHAT ODSOUHLASIT AD

NÁZEV AKCE

PROJEKT BUDOVY V ČECHOVĚ ULICI VE ŠLAPANICÍCH

VÝPIS VENKOVNÍCH VÝPLNÍ

STUDIO ZLAMAL
WWW.STUDIO-ZLAMAL.CZ

POHLED INTERIÉR M1:25

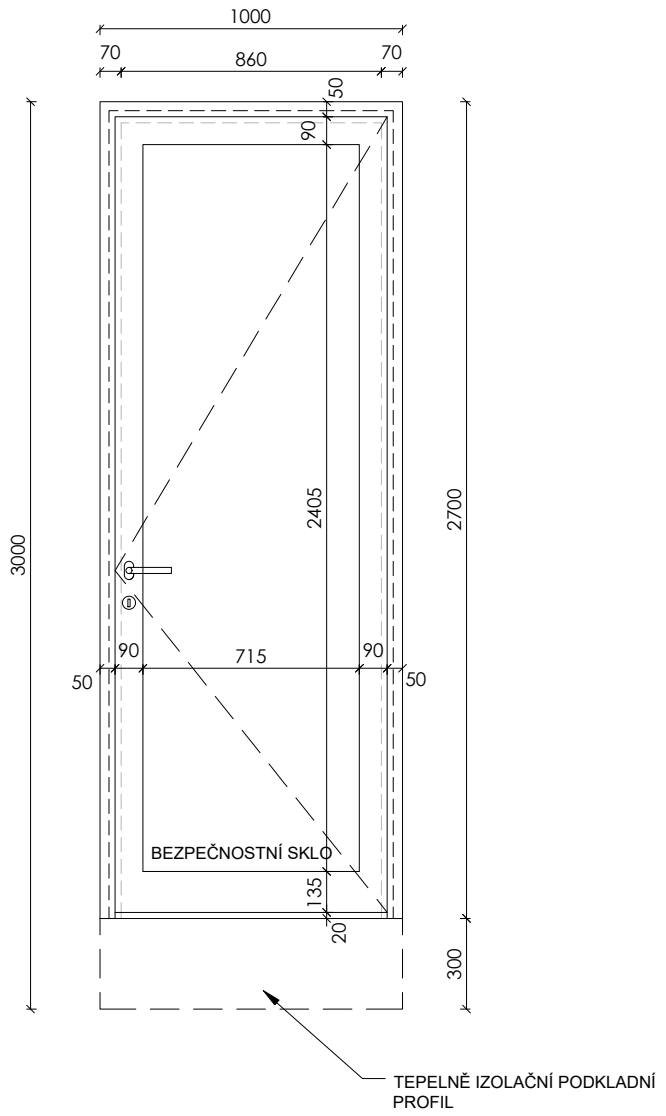

OKNO O/26

POPIS:	TEPELNĚ IZOLAČNÍ DVEŘE - JEDNOKŘÍDLÉ KŘÍDLO OTEVÍRAVÉ
ROZMĚR OKNA:	DLE SCHÉMATU
SOUČINITEL PROSTUPU TEPLA	MAX. Uw=0,79 W/m2K
AKUSTICKÁ NEPRŮZVUČNOST:	45 dB
POŽÁRNÍ ODOLNOST:	
RÁM OKNA A KŘÍDLA:	HLINÍKOVÝ PROFIL, STAV. HLOUBKA MINIMÁLNÍ - DLE VÝROBCE
	S PŘERUŠENÝM TEPELNÝM MOSTEM, Uf=DLE VÝROBCE,
	TVAR MIN. RÁDIUS HRAN
MATERIÁL:	HLINÍK
POVRCHOVÁ ÚPRAVA:	INT: DOPLNIT
BAREVNOST:	INT. DOPLNIT
TESNĚNÍ:	CELOOBVODOVÉ V DRÁŽCE KŘÍDLA, V ROZÍCH PEVNĚ SPOJENÉ
	TRVALE PRUŽNÉ, BÍLÉ
ZASKLENÍ OKNA:	1: IZOLAČNÍ TROJSKLO, Ug=DLE VÝROBCE
PROVEDENÍ:	DLE DODAVATELE, NAPŘ.: 6-16-6-16-6,
BEZPEČNOSTNÍ SKLO:	ANO
BARVA:	ČIRÉ, BEZBARVÉ
CELOOBVODOVÉ KOVÁNÍ:	POZINKOVANÉ
	4-POLOHOVÁ KLIKA, 3 BEZPEČNOSTNÍ BODY
KLIKA:	KARTÁČOVANÝ NEREZ, KRUHOVÁ ROZETA
PARAPET VNITŘNÍ:	-
PARAPET VNĚJŠÍ:	-
OSTĚNÍ A NADPRAŽÍ:	VNITŘNÍ: INTERIÉROVÁ VÁP.CEMENTOVÁ ŠTUKOVÁ OMÍTKA
	VNĚJŠÍ: VENKOVNÍ KONTAKTNÍ ZATEPLOVACÍ SYSTÉM
	- ETICS TL. 200 MM
STAVEBNÍ OTVOR	1000 x 2650

POZNÁMKA:
- TABULKA OKEN NENAHRAZUJE DÍLENSKOU VÝROBNÍ DOKUMENTACI !
- DÍLENSKOU VÝROBNÍ DOKUMENTACI PŘEDLOŽÍ DODAVATEL STAVBY AD KE SCHVÁLENÍ !
- VEŠKERÉ OTVORY NUTNO PŘED VÝROBOU ZAMĚŘIT NA STAVBĚ !
- PŘI OSAZENÍ OKEN JE NUTNO DODRŽET POŽADAVKY NORMY OSAZENÍ OKEN ČSN 74 6077
- V PŘÍPADĚ, ŽE ZASKLENÍ OKNA PLNÍ FUKNCI ZÁBRADELNÍ VÝPLNĚ JE NUTNO DODRŽET POŽADAVKY NORMY ČSN 743305
- VÝROBNÍ DOKUMENTACI - DETAIL OSAZENÍ PROFILŮ NUTNO PŘED REALIZACÍ NECHAT ODSOUHLASIT AD

NÁZEV AKCE

PROJEKT BUDOVY V ČECHOVĚ ULICI VE ŠLAPANICÍCH

VÝPIS VENKOVNÍCH VÝPLNÍ

STUDIO ZLAMAL
WWW.STUDIO-ZLAMAL.CZ

POHLED INTERIÉR M1:25

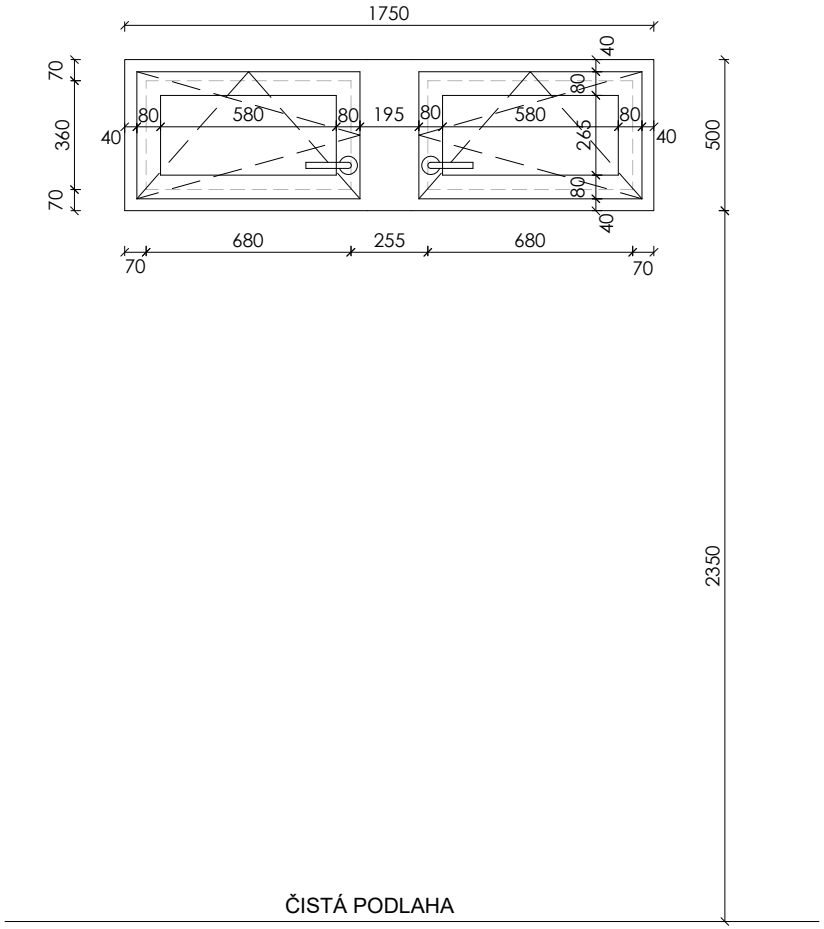

OKNO O/27

POPIS:	TEPELNĚ IZOLAČNÍ OKNO - DVOUKŘÍDLÉ KŘÍDLO OTEVÍRAVÉ, VÝKLOPNÉ KŘÍDLO OTEVÍRAVÉ, VÝKLOPNÉ
ROZMĚR OKNA:	DLE SCHÉMATU
SOUČINITEL PROSTUPU TEPLA	MAX. Uw=0,79 W/m2K
AKUSTICKÁ NEPRŮZVUČNOST:	45 dB
POŽÁRNÍ ODOLNOST:	
RÁM OKNA A KŘÍDLA:	HLINÍKOVÝ PROFIL, STAV. HLOUBKA MINIMÁLNÍ - DLE VÝROBCE
	S PŘERUŠENÝM TEPELNÝM MOSTEM, Uf=DLE VÝROBCE,
	TVAR MIN. RÁDIUS HRAN
MATERIÁL:	HLINÍK
POVRCHOVÁ ÚPRAVA:	INT: DOPLNIT
BAREVNOST:	INT. DOPLNIT
TESNĚNÍ:	CELOOBVODOVÉ V DRÁŽCE KŘÍDLA, V ROZÍCH PEVNĚ SPOJENÉ
	TRVALE PRUŽNÉ, BÍLÉ
ZASKLENÍ OKNA:	1: IZOLAČNÍ TROJSKLO, Ug=DLE VÝROBCE
PROVEDENÍ:	DLE DODAVATELE, NAPŘ.: 6-16-6-16-6,
BEZPEČNOSTNÍ SKLO:	NE
BARVA:	ČIRÉ, BEZBARVÉ
CELOOBVODOVÉ KOVÁNÍ:	POZINKOVANÉ
	4-POLOHOVÁ KLIKA, 3 BEZPEČNOSTNÍ BODY
KLIKA:	KARTÁČOVANÝ NEREZ, KRUHOVÁ ROZETA
PARAPET VNITŘNÍ:	TRUHLÁŘSKY VÝROBEK - VIZ. TABULKA PARAPETŮ
PARAPET VNĚJŠÍ:	OPLECHOVÁNÍ - VIZ. TABULKA KLEMPÍŘSKÝCH VÝROBKŮ
OSTĚNÍ A NADPRAŽÍ:	VNITŘNÍ: INTERIÉROVÁ VÁP.CEMENTOVÁ ŠTUKOVÁ OMÍTKA
	VNĚJŠÍ: VENKOVNÍ KONTAKTNÍ ZATEPLOVACÍ SYSTÉM
	- ETICS TL. 200 MM
STAVEBNÍ OTVOR	1750 x 500

POZNÁMKA:
- TABULKA OKEN NENAHRAZUJE DÍLENSKOU VÝROBNÍ DOKUMENTACI !
- DÍLENSKOU VÝROBNÍ DOKUMENTACI PŘEDLOŽÍ DODAVATEL STAVBY AD KE SCHVÁLENÍ !
- VEŠKERÉ OTVORY NUTNO PŘED VÝROBOU ZAMĚŘIT NA STAVBĚ !
- PŘI OSAZENÍ OKEN JE NUTNO DODRŽET POŽADAVKY NORMY OSAZENÍ OKEN ČSN 74 6077
- V PŘÍPADĚ, ŽE ZASKLENÍ OKNA PLNÍ FUKNCI ZÁBRADELNÍ VÝPLNĚ JE NUTNO DODRŽET POŽADAVKY NORMY ČSN 743305
- VÝROBNÍ DOKUMENTACI - DETAIL OSAZENÍ PROFILŮ NUTNO PŘED REALIZACÍ NECHAT ODSOUHLASIT AD

NÁZEV AKCE

PROJEKT BUDOVY V ČECHOVĚ ULICI VE ŠLAPANICÍCH

VÝPIS VENKOVNÍCH VÝPLNÍ

STUDIO ZLAMAL
WWW.STUDIO-ZLAMAL.CZ

POHLED INTERIÉR M1:25

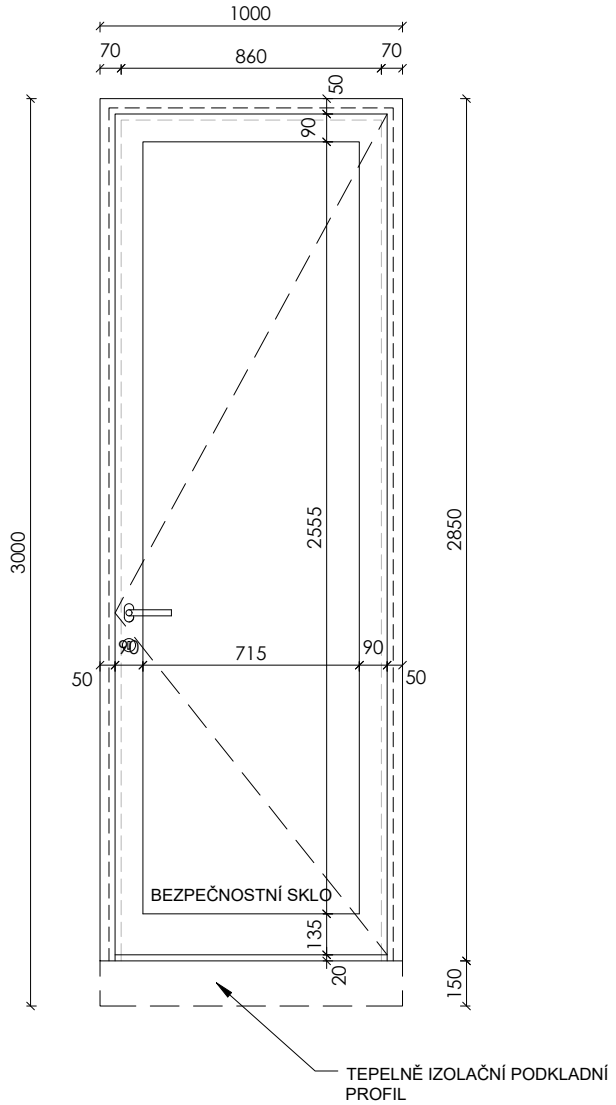

OKNO O/26

POPIS:	TEPELNĚ IZOLAČNÍ DVEŘE - JEDNOKŘÍDLÉ KŘÍDLO OTEVÍRAVÉ
ROZMĚR OKNA:	DLE SCHÉMATU
SOUČINITEL PROSTUPU TEPLA	MAX. Uw=0,79 W/m2K
AKUSTICKÁ NEPRŮZVUČNOST:	45 dB
POŽÁRNÍ ODOLNOST:	
RÁM OKNA A KŘÍDLA:	HLINÍKOVÝ PROFIL, STAV. HLOUBKA MINIMÁLNÍ - DLE VÝROBCE S PŘERUŠENÝM TEPELNÝM MOSTEM, Uf=DLE VÝROBCE, TVAR MIN. RÁDIUS HRAN
MATERIÁL:	HLINÍK
POVRCHOVÁ ÚPRAVA:	INT: DOPLNIT
BAREVNOST:	INT. DOPLNIT
TESNĚNÍ:	CELOOBVODOVÉ V DRÁŽCE KŘÍDLA, V ROZÍCH PEVNĚ SPOJENÉ TRVALE PRUŽNÉ, BÍLÉ
ZASKLENÍ OKNA:	1: IZOLAČNÍ TROJSKLO, Ug=DLE VÝROBCE
PROVEDENÍ:	DLE DODAVATELE, NAPŘ.: 6-16-6-16-6,
BEZPEČNOSTNÍ SKLO:	ANO
BARVA:	ČIRÉ, BEZBARVÉ
CELOOBVODOVÉ KOVÁNÍ:	POZINKOVANÉ
	4-POLOHOVÁ KLIKA, 3 BEZPEČNOSTNÍ BODY
KLIKA:	KARTÁČOVANÝ NEREZ, KRUHOVÁ ROZETA
PARAPET VNITŘNÍ:	-
PARAPET VNĚJŠÍ:	-
OSTĚNÍ A NADPRAŽÍ:	VNITŘNÍ: INTERIÉROVÁ VÁP.CEMENTOVÁ ŠTUKOVÁ OMÍTKA VNĚJŠÍ: VENKOVNÍ KONTAKTNÍ ZATEPLOVACÍ SYSTÉM - ETICS TL. 200 MM
STAVEBNÍ OTVOR	1000 x 3000

POZNÁMKA:
- TABULKA OKEN NENAHRAZUJE DÍLENSKOU VÝROBNÍ DOKUMENTACI !
- DÍLENSKOU VÝROBNÍ DOKUMENTACI PŘEDLOŽÍ DODAVATEL STAVBY AD KE SCHVÁLENÍ !
- VEŠKERÉ OTVORY NUTNO PŘED VÝROBOU ZAMĚŘIT NA STAVBĚ !
- PŘI OSAZENÍ OKEN JE NUTNO DODRŽET POŽADAVKY NORMY OSAZENÍ OKEN ČSN 74 6077
- V PŘÍPADĚ, ŽE ZASKLENÍ OKNA PLNÍ FUKNCI ZÁBRADELNÍ VÝPLNĚ JE NUTNO DODRŽET POŽADAVKY NORMY ČSN 743305
- VÝROBNÍ DOKUMENTACI - DETAIL OSAZENÍ PROFILŮ NUTNO PŘED REALIZACÍ NECHAT ODSOUHLASIT AD

NÁZEV AKCE

PROJEKT BUDOVY V ČECHOVĚ ULICI VE ŠLAPANICÍCH

VÝPIS VENKOVNÍCH VÝPLNÍ

STUDIO ZLAMAL
WWW.STUDIO-ZLAMAL.CZ

POHLED INTERIÉR M1:25

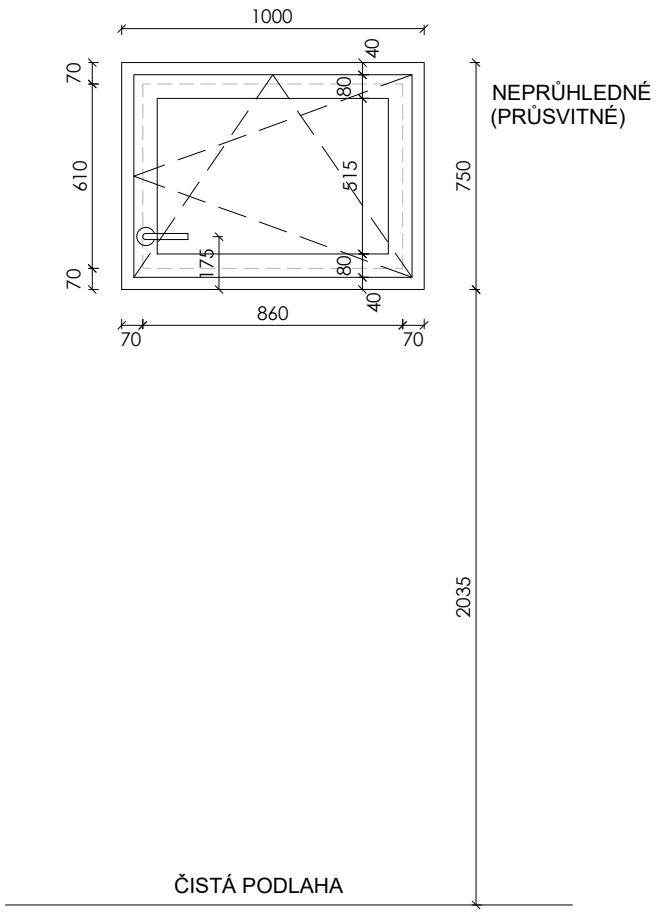

OKNO O/29

POPIS:	TEPELNĚ IZOLAČNÍ OKNO - JEDNOKŘÍDLÉ KŘÍDLO OTEVÍRAVÉ, VÝKLOPNÉ
ROZMĚR OKNA:	DLE SCHÉMATU
SOUČINITEL PROSTUPU TEPLA	MAX. Uw=0,79 W/m2K
AKUSTICKÁ NEPRŮZVUČNOST:	45 dB
POŽÁRNÍ ODOLNOST:	
RÁM OKNA A KŘÍDLA:	HLINÍKOVÝ PROFIL, STAV. HLOUBKA MINIMÁLNÍ - DLE VÝROBCE
	S PŘERUŠENÝM TEPELNÝM MOSTEM, Uf=DLE VÝROBCE,
	TVAR MIN. RÁDIUS HRAN
MATERIÁL:	HLINÍK
POVRCHOVÁ ÚPRAVA:	INT: DOPLNIT
BAREVNOST:	INT. DOPLNIT
TESNĚNÍ:	CELOOBVODOVÉ V DRÁŽCE KŘÍDLA, V ROZÍCH PEVNĚ SPOJENÉ
	TRVALE PRUŽNÉ, BÍLÉ
ZASKLENÍ OKNA:	1: IZOLAČNÍ TROJSKLO, Ug=DLE VÝROBCE
PROVEDENÍ:	DLE DODAVATELE, NAPŘ.: 6-16-6-16-6,
BEZPEČNOSTNÍ SKLO:	NE
BARVA:	NEPRŮHLEDNÉ, PRŮSVITNÉ
CELOOBVODOVÉ KOVÁNÍ:	POZINKOVANÉ
	4-POLOHOVÁ KLIKA, 3 BEZPEČNOSTNÍ BODY
KLIKA:	KARTÁČOVANÝ NEREZ, KRUHOVÁ ROZETA
PARAPET VNITŘNÍ:	TRUHLÁŘSKY VÝROBEK - VIZ. TABULKA PARAPETŮ
PARAPET VNĚJŠÍ:	OPLECHOVÁNÍ - VIZ. TABULKA KLEMPÍŘSKÝCH VÝROBKŮ
OSTĚNÍ A NADPRAŽÍ:	VNITŘNÍ: INTERIÉROVÁ VÁP.CEMENTOVÁ ŠTUKOVÁ OMÍTKA
	VNĚJŠÍ: VENKOVNÍ KONTAKTNÍ ZATEPLOVACÍ SYSTÉM
	- ETICS TL. 200 MM
STAVEBNÍ OTVOR	1000 x 750 mm

POZNÁMKA:
- TABULKA OKEN NENAHRAZUJE DÍLENSKOU VÝROBNÍ DOKUMENTACI !
- DÍLENSKOU VÝROBNÍ DOKUMENTACI PŘEDLOŽÍ DODAVATEL STAVBY AD KE SCHVÁLENÍ !
- VEŠKERÉ OTVORY NUTNO PŘED VÝROBOU ZAMĚŘIT NA STAVBĚ !
- PŘI OSAZENÍ OKEN JE NUTNO DODRŽET POŽADAVKY NORMY OSAZENÍ OKEN ČSN 74 6077
- V PŘÍPADĚ, ŽE ZASKLENÍ OKNA PLNÍ FUKNCI ZÁBRADELNÍ VÝPLNĚ JE NUTNO DODRŽET POŽADAVKY NORMY ČSN 743305
- VÝROBNÍ DOKUMENTACI - DETAIL OSAZENÍ PROFILŮ NUTNO PŘED REALIZACÍ NECHAT ODSOUHLASIT AD

NÁZEV AKCE

PROJEKT BUDOVY V ČECHOVĚ ULICI VE ŠLAPANICÍCH

VÝPIS VENKOVNÍCH VÝPLNÍ

STUDIO ZLAMAL
WWW.STUDIO-ZLAMAL.CZ

POHLED INTERIÉR M1:25

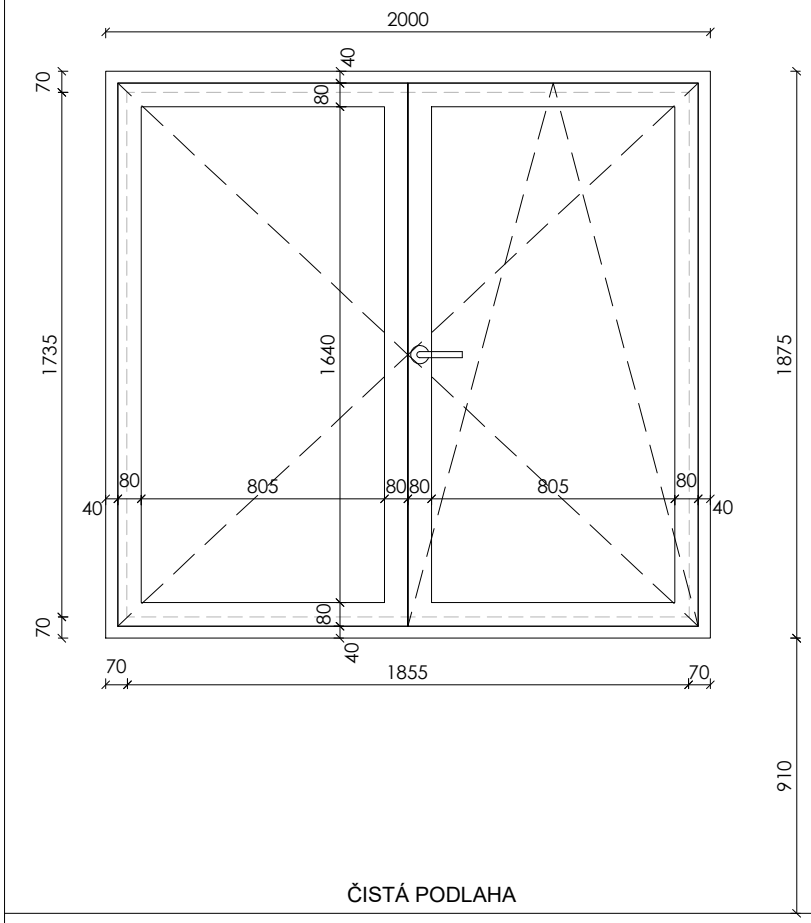

OKNO O/30

POPIS:	TEPELNĚ IZOLAČNÍ OKNO - DVOUKŘÍDLÉ KŘÍDLO OTEVÍRAVÉ, VÝKLOPNÉ KŘÍDLO OTEVÍRAVÉ
ROZMĚR OKNA:	DLE SCHÉMATU
SOUČINITEL PROSTUPU TEPLA	MAX. Uw=0,79 W/m2K
AKUSTICKÁ NEPRŮZVUČNOST:	45 dB
POŽÁRNÍ ODOLNOST:	
RÁM OKNA A KŘÍDLA:	HLINÍKOVÝ PROFIL, STAV. HLOUBKA MINIMÁLNÍ - DLE VÝROBCE
	S PŘERUŠENÝM TEPELNÝM MOSTEM, Uf=DLE VÝROBCE,
	TVAR MIN. RÁDIUS HRAN
MATERIÁL:	HLINÍK
POVRCHOVÁ ÚPRAVA:	INT: DOPLNIT
BAREVNOST:	INT. DOPLNIT
TESNĚNÍ:	CELOOBVODOVÉ V DRÁŽCE KŘÍDLA, V ROZÍCH PEVNĚ SPOJENÉ
	TRVALE PRUŽNÉ, BÍLÉ
ZASKLENÍ OKNA:	1: IZOLAČNÍ TROJSKLO, Ug=DLE VÝROBCE
PROVEDENÍ:	DLE DODAVATELE, NAPŘ.: 6-16-6-16-6,
BEZPEČNOSTNÍ SKLO:	NE
BARVA:	ČIRÉ, BEZBARVÉ
CELOOBVODOVÉ KOVÁNÍ:	POZINKOVANÉ
	4-POLOHOVÁ KLIKA, 3 BEZPEČNOSTNÍ BODY
KLIKA:	KARTÁČOVANÝ NEREZ, KRUHOVÁ ROZETA
PARAPET VNITŘNÍ:	TRUHLÁŘSKY VÝROBEK - VIZ. TABULKA PARAPETŮ
PARAPET VNĚJŠÍ:	OPLECHOVÁNÍ - VIZ. TABULKA KLEMPÍŘSKÝCH VÝROBKŮ
OSTĚNÍ A NADPRAŽÍ:	VNITŘNÍ: INTERIÉROVÁ VÁP.CEMENTOVÁ ŠTUKOVÁ OMÍTKA
	VNĚJŠÍ: VENKOVNÍ KONTAKTNÍ ZATEPLOVACÍ SYSTÉM
	- ETICS TL. 200 MM
STAVEBNÍ OTVOR	2000 x 1875 mm

POZNÁMKA:
- TABULKA OKEN NENAHRAZUJE DÍLENSKOU VÝROBNÍ DOKUMENTACI !
- DÍLENSKOU VÝROBNÍ DOKUMENTACI PŘEDLOŽÍ DODAVATEL STAVBY AD KE SCHVÁLENÍ !
- VEŠKERÉ OTVORY NUTNO PŘED VÝROBOU ZAMĚŘIT NA STAVBĚ !
- PŘI OSAZENÍ OKEN JE NUTNO DODRŽET POŽADAVKY NORMY OSAZENÍ OKEN ČSN 74 6077
- V PŘÍPADĚ, ŽE ZASKLENÍ OKNA PLNÍ FUKNCI ZÁBRADELNÍ VÝPLNĚ JE NUTNO DODRŽET POŽADAVKY NORMY ČSN 743305
- VÝROBNÍ DOKUMENTACI - DETAIL OSAZENÍ PROFILŮ NUTNO PŘED REALIZACÍ NECHAT ODSOUHLASIT AD

NÁZEV AKCE

PROJEKT BUDOVY V ČECHOVĚ ULICI VE ŠLAPANICÍCH

VÝPIS VENKOVNÍCH VÝPLNÍ

STUDIO ZLAMAL
WWW.STUDIO-ZLAMAL.CZ

POHLED INTERIÉR M1:25

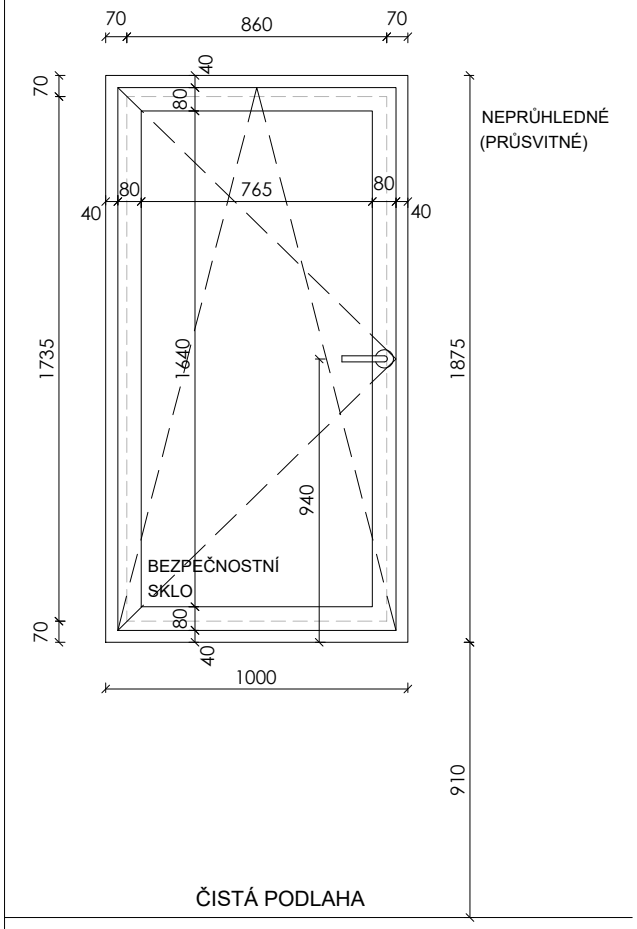

OKNO O/31

POPIS:	TEPELNĚ IZOLAČNÍ OKNO - JEDNOKŘÍDLÉ KŘÍDLO OTEVÍRAVÉ, VÝKLOPNÉ
ROZMĚR OKNA:	DLE SCHÉMATU
SOUČINITEL PROSTUPU TEPLA	MAX. Uw=0,79 W/m2K
AKUSTICKÁ NEPRŮZVUČNOST:	45 dB
POŽÁRNÍ ODOLNOST:	
RÁM OKNA A KŘÍDLA:	HLINÍKOVÝ PROFIL, STAV. HLOUBKA MINIMÁLNÍ - DLE VÝROBCE
	S PŘERUŠENÝM TEPELNÝM MOSTEM, Uf=DLE VÝROBCE,
	TVAR MIN. RÁDIUS HRAN
MATERIÁL:	HLINÍK
POVRCHOVÁ ÚPRAVA:	INT: DOPLNIT
BAREVNOST:	INT. DOPLNIT
TESNĚNÍ:	CELOOBVODOVÉ V DRÁŽCE KŘÍDLA, V ROZÍCH PEVNĚ SPOJENÉ
	TRVALE PRUŽNÉ, BÍLÉ
ZASKLENÍ OKNA:	1: IZOLAČNÍ TROJSKLO, Ug=DLE VÝROBCE
PROVEDENÍ:	DLE DODAVATELE, NAPŘ.: 6-16-6-16-6,
BEZPEČNOSTNÍ SKLO:	ANO
BARVA:	NEPRŮHLEDNÉ, PRŮSVITNÉ
CELOOBVODOVÉ KOVÁNÍ:	POZINKOVANÉ
	4-POLOHOVÁ KLIKA, 3 BEZPEČNOSTNÍ BODY
KLIKA:	KARTÁČOVANÝ NEREZ, KRUHOVÁ ROZETA
PARAPET VNITŘNÍ:	TRUHLÁŘSKY VÝROBEK - VIZ. TABULKA PARAPETŮ
PARAPET VNĚJŠÍ:	OPLECHOVÁNÍ - VIZ. TABULKA KLEMPÍŘSKÝCH VÝROBKŮ
OSTĚNÍ A NADPRAŽÍ:	VNITŘNÍ: INTERIÉROVÁ VÁP.CEMENTOVÁ ŠTUKOVÁ OMÍTKA
	VNĚJŠÍ: VENKOVNÍ KONTAKTNÍ ZATEPLOVACÍ SYSTÉM
	- ETICS TL. 200 MM
STAVEBNÍ OTVOR	1000 x 1875 mm

POZNÁMKA:
- TABULKA OKEN NENAHRAZUJE DÍLENSKOU VÝROBNÍ DOKUMENTACI !
- DÍLENSKOU VÝROBNÍ DOKUMENTACI PŘEDLOŽÍ DODAVATEL STAVBY AD KE SCHVÁLENÍ !
- VEŠKERÉ OTVORY NUTNO PŘED VÝROBOU ZAMĚŘIT NA STAVBĚ !
- PŘI OSAZENÍ OKEN JE NUTNO DODRŽET POŽADAVKY NORMY OSAZENÍ OKEN ČSN 74 6077
- V PŘÍPADĚ, ŽE ZASKLENÍ OKNA PLNÍ FUKNCI ZÁBRADELNÍ VÝPLNĚ JE NUTNO DODRŽET POŽADAVKY NORMY ČSN 743305
- VÝROBNÍ DOKUMENTACI - DETAIL OSAZENÍ PROFILŮ NUTNO PŘED REALIZACÍ NECHAT ODSOUHLASIT AD

NÁZEV AKCE

PROJEKT BUDOVY V ČECHOVĚ ULICI VE ŠLAPANICÍCH

VÝPIS VENKOVNÍCH VÝPLNÍ

STUDIO ZLAMAL
WWW.STUDIO-ZLAMAL.CZ

POHLED INTERIÉR M1:25

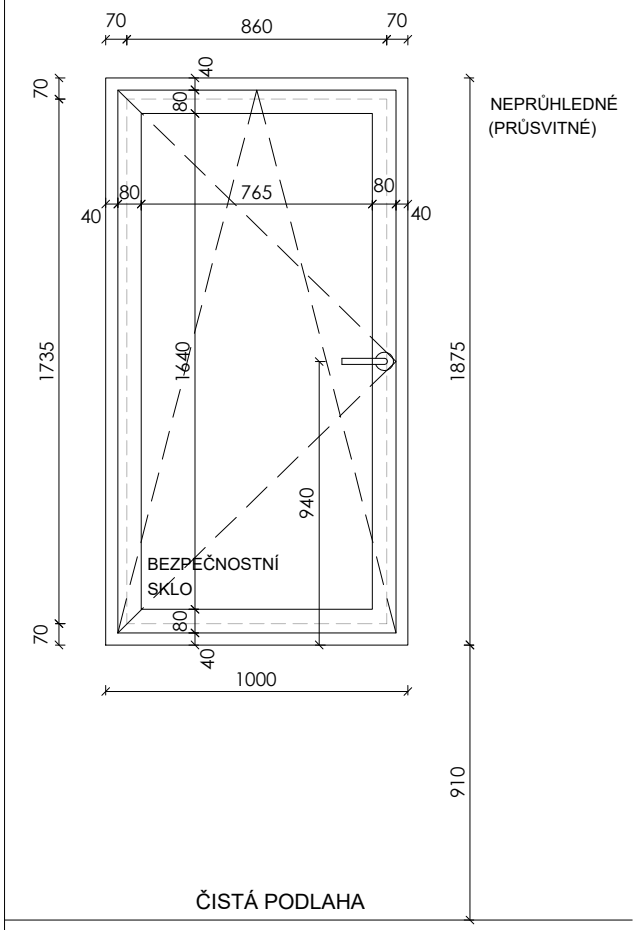

OKNO O/32

POPIS:	TEPELNĚ IZOLAČNÍ OKNO - JEDNOKŘÍDLÉ KŘÍDLO OTEVÍRAVÉ, VÝKLOPNÉ
ROZMĚR OKNA:	DLE SCHÉMATU
SOUČINITEL PROSTUPU TEPLA	MAX. Uw=0,79 W/m2K
AKUSTICKÁ NEPRŮZVUČNOST:	45 dB
POŽÁRNÍ ODOLNOST:	
RÁM OKNA A KŘÍDLA:	HLINÍKOVÝ PROFIL, STAV. HLOUBKA MINIMÁLNÍ - DLE VÝROBCE
	S PŘERUŠENÝM TEPELNÝM MOSTEM, Uf=DLE VÝROBCE,
	TVAR MIN. RÁDIUS HRAN
MATERIÁL:	HLINÍK
POVRCHOVÁ ÚPRAVA:	INT: DOPLNIT
BAREVNOST:	INT. DOPLNIT
TESNĚNÍ:	CELOOBVODOVÉ V DRÁŽCE KŘÍDLA, V ROZÍCH PEVNĚ SPOJENÉ
	TRVALE PRUŽNÉ, BÍLÉ
ZASKLENÍ OKNA:	1: IZOLAČNÍ TROJSKLO, Ug=DLE VÝROBCE
PROVEDENÍ:	DLE DODAVATELE, NAPŘ.: 6-16-6-16-6,
BEZPEČNOSTNÍ SKLO:	ANO
BARVA:	NEPRŮHLEDNÉ, PRŮSVITNÉ
CELOOBVODOVÉ KOVÁNÍ:	POZINKOVANÉ
	4-POLOHOVÁ KLIKA, 3 BEZPEČNOSTNÍ BODY
KLIKA:	KARTÁČOVANÝ NEREZ, KRUHOVÁ ROZETA
PARAPET VNITŘNÍ:	TRUHLÁŘSKY VÝROBEK - VIZ. TABULKA PARAPETŮ
PARAPET VNĚJŠÍ:	OPLECHOVÁNÍ - VIZ. TABULKA KLEMPÍŘSKÝCH VÝROBKŮ
OSTĚNÍ A NADPRAŽÍ:	VNITŘNÍ: INTERIÉROVÁ VÁP.CEMENTOVÁ ŠTUKOVÁ OMÍTKA
	VNĚJŠÍ: VENKOVNÍ KONTAKTNÍ ZATEPLOVACÍ SYSTÉM
	- ETICS TL. 200 MM
STAVEBNÍ OTVOR	1000 x 1875 mm

POZNÁMKA:
- TABULKA OKEN NENAHRAZUJE DÍLENSKOU VÝROBNÍ DOKUMENTACI !
- DÍLENSKOU VÝROBNÍ DOKUMENTACI PŘEDLOŽÍ DODAVATEL STAVBY AD KE SCHVÁLENÍ !
- VEŠKERÉ OTVORY NUTNO PŘED VÝROBOU ZAMĚŘIT NA STAVBĚ !
- PŘI OSAZENÍ OKEN JE NUTNO DODRŽET POŽADAVKY NORMY OSAZENÍ OKEN ČSN 74 6077
- V PŘÍPADĚ, ŽE ZASKLENÍ OKNA PLNÍ FUKNCI ZÁBRADELNÍ VÝPLNĚ JE NUTNO DODRŽET POŽADAVKY NORMY ČSN 743305
- VÝROBNÍ DOKUMENTACI - DETAIL OSAZENÍ PROFILŮ NUTNO PŘED REALIZACÍ NECHAT ODSOUHLASIT AD

NÁZEV AKCE

PROJEKT BUDOVY V ČECHOVĚ ULICI VE ŠLAPANICÍCH

VÝPIS VENKOVNÍCH VÝPLNÍ

STUDIO ZLAMAL
WWW.STUDIO-ZLAMAL.CZ

POHLED INTERIÉR M1:25

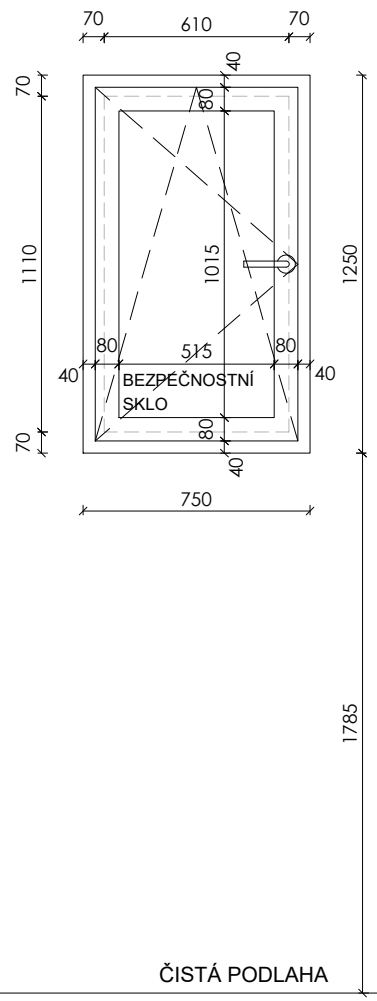

OKNO O/33

POPIS:	TEPELNĚ IZOLAČNÍ OKNO - JEDNOKŘÍDLÉ KŘÍDLO OTEVÍRAVÉ, VÝKLOPNÉ
ROZMĚR OKNA:	DLE SCHÉMATU
SOUČINITEL PROSTUPU TEPLA	MAX. Uw=0,79 W/m2K
AKUSTICKÁ NEPRŮZVUČNOST:	45 dB
POŽÁRNÍ ODOLNOST:	
RÁM OKNA A KŘÍDLA:	HLINÍKOVÝ PROFIL, STAV. HLOUBKA MINIMÁLNÍ - DLE VÝROBCE
	S PŘERUŠENÝM TEPELNÝM MOSTEM, Uf=DLE VÝROBCE,
	TVAR MIN. RÁDIUS HRAN
MATERIÁL:	HLINÍK
POVRCHOVÁ ÚPRAVA:	INT: DOPLNIT
BAREVNOST:	INT. DOPLNIT
TESNĚNÍ:	CELOOBVODOVÉ V DRÁŽCE KŘÍDLA, V ROZÍCH PEVNĚ SPOJENÉ
	TRVALE PRUŽNÉ, BÍLÉ
ZASKLENÍ OKNA:	1: IZOLAČNÍ TROJSKLO, Ug=DLE VÝROBCE
PROVEDENÍ:	DLE DODAVATELE, NAPŘ.: 6-16-6-16-6,
BEZPEČNOSTNÍ SKLO:	ANO
BARVA:	ČIRÉ, BEZBARVÉ
CELOOBVODOVÉ KOVÁNÍ:	POZINKOVANÉ
	4-POLOHOVÁ KLIKA, 3 BEZPEČNOSTNÍ BODY
KLIKA:	KARTÁČOVANÝ NEREZ, KRUHOVÁ ROZETA
PARAPET VNITŘNÍ:	TRUHLÁŘSKY VÝROBEK - VIZ. TABULKA PARAPETŮ
PARAPET VNĚJŠÍ:	OPLECHOVÁNÍ - VIZ. TABULKA KLEMPÍŘSKÝCH VÝROBKŮ
OSTĚNÍ A NADPRAŽÍ:	VNITŘNÍ: INTERIÉROVÁ VÁP.CEMENTOVÁ ŠTUKOVÁ OMÍTKA
	VNĚJŠÍ: VENKOVNÍ KONTAKTNÍ ZATEPLOVACÍ SYSTÉM
	- ETICS TL. 200 MM
STAVEBNÍ OTVOR	750 x 1250 mm

POZNÁMKA:
- TABULKA OKEN NENAHRAZUJE DÍLENSKOU VÝROBNÍ DOKUMENTACI !
- DÍLENSKOU VÝROBNÍ DOKUMENTACI PŘEDLOŽÍ DODAVATEL STAVBY AD KE SCHVÁLENÍ !
- VEŠKERÉ OTVORY NUTNO PŘED VÝROBOU ZAMĚŘIT NA STAVBĚ !
- PŘI OSAZENÍ OKEN JE NUTNO DODRŽET POŽADAVKY NORMY OSAZENÍ OKEN ČSN 74 6077
- V PŘÍPADĚ, ŽE ZASKLENÍ OKNA PLNÍ FUKNCI ZÁBRADELNÍ VÝPLNĚ JE NUTNO DODRŽET POŽADAVKY NORMY ČSN 743305
- VÝROBNÍ DOKUMENTACI - DETAIL OSAZENÍ PROFILŮ NUTNO PŘED REALIZACÍ NECHAT ODSOUHLASIT AD

NÁZEV AKCE

PROJEKT BUDOVY V ČECHOVĚ ULICI VE ŠLAPANICÍCH

VÝPIS VENKOVNÍCH VÝPLNÍ

STUDIO ZLAMAL
WWW.STUDIO-ZLAMAL.CZ

POHLED INTERIÉR M1:25

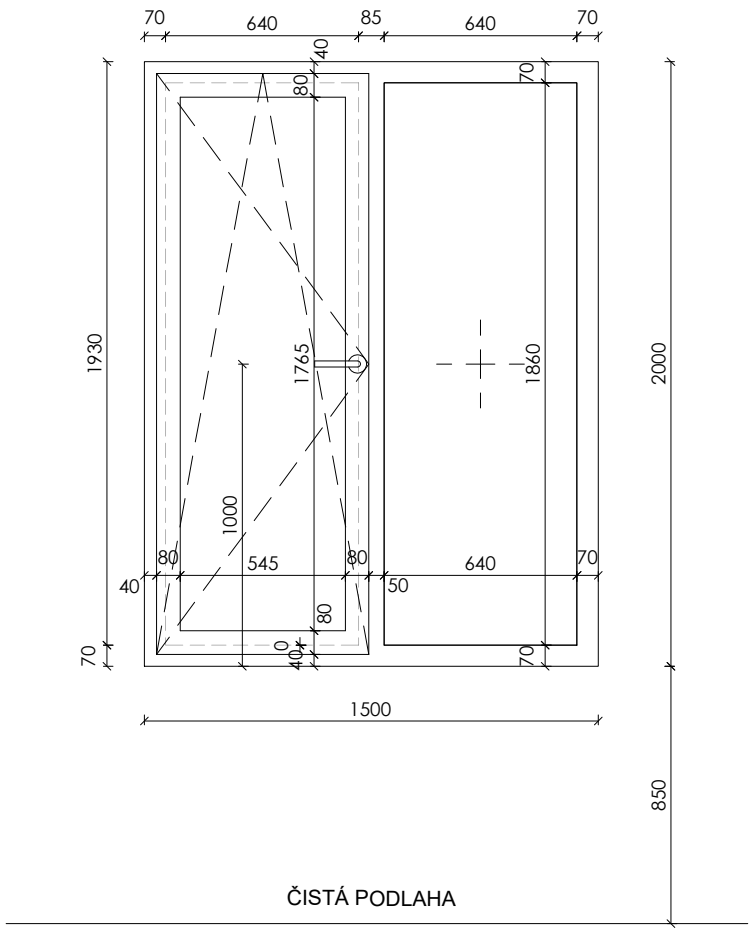

OKNO O/35

POPIS:	TEPELNĚ IZOLAČNÍ OKNO DVOUKŘÍDLÉ KŘÍDLO OTEVÍRAVÉ A VÝKLOPNÉ KŘÍDLO FIXNÍ
ROZMĚR OKNA:	DLE SCHÉMATU
SOUČINITEL PROSTUPU TEPLA	MAX. Uw=0,79 W/m2K
AKUSTICKÁ NEPRŮZVUČNOST:	45 dB
POŽÁRNÍ ODOLNOST:	
RÁM OKNA A KŘÍDLA:	HLINÍKOVÝ PROFIL, STAV. HLOUBKA MINIMÁLNÍ - DLE VÝROBCE S PŘERUŠENÝM TEPELNÝM MOSTEM, Uf=DLE VÝROBCE, TVAR MIN. RÁDIUS HRAN
MATERIÁL:	HLINÍK
POVRCHOVÁ ÚPRAVA:	INT: DOPLNIT
BAREVNOST:	INT. DOPLNIT
TESNĚNÍ:	CELOOBVODOVÉ V DRÁŽCE KŘÍDLA, V ROZÍCH PEVNĚ SPOJENÉ TRVALE PRUŽNÉ, BÍLÉ
ZASKLENÍ OKNA:	1: IZOLAČNÍ TROJSKLO, Ug=DLE VÝROBCE
PROVEDENÍ:	DLE DODAVATELE, NAPŘ.: 6-16-6-16-6,
BEZPEČNOSTNÍ SKLO:	NE
BARVA:	ČIRÉ, BEZBARVÉ
CELOOBVODOVÉ KOVÁNÍ:	POZINKOVANÉ
	4-POLOHOVÁ KLIKA, 3 BEZPEČNOSTNÍ BODY
KLIKA:	KARTÁČOVANÝ NEREZ, KRUHOVÁ ROZETA
PARAPET VNITŘNÍ:	TRUHLÁŘSKY VÝROBEK - VIZ. TABULKA PARAPETŮ
PARAPET VNĚJŠÍ:	OPLECHOVÁNÍ - VIZ. TABULKA KLEMPÍŘSKÝCH VÝROBKŮ
OSTĚNÍ A NADPRAŽÍ:	VNITŘNÍ: INTERIÉROVÁ VÁP.CEMENTOVÁ ŠTUKOVÁ OMÍTKA VNĚJŠÍ: VENKOVNÍ KONTAKTNÍ ZATEPLOVACÍ SYSTÉM - ETICS TL. 200 MM
STAVEBNÍ OTVOR	1500 x 2000 mm

POZNÁMKA:
- TABULKA OKEN NENAHRAZUJE DÍLENSKOU VÝROBNÍ DOKUMENTACI !
- DÍLENSKOU VÝROBNÍ DOKUMENTACI PŘEDLOŽÍ DODAVATEL STAVBY AD KE SCHVÁLENÍ !
- VEŠKERÉ OTVORY NUTNO PŘED VÝROBOU ZAMĚŘIT NA STAVBĚ !
- PŘI OSAZENÍ OKEN JE NUTNO DODRŽET POŽADAVKY NORMY OSAZENÍ OKEN ČSN 74 6077
- V PŘÍPADĚ, ŽE ZASKLENÍ OKNA PLNÍ FUKNCI ZÁBRADELNÍ VÝPLNĚ JE NUTNO DODRŽET POŽADAVKY NORMY ČSN 743305
- VÝROBNÍ DOKUMENTACI - DETAIL OSAZENÍ PROFILŮ NUTNO PŘED REALIZACÍ NECHAT ODSOUHLASIT AD

NÁZEV AKCE

PROJEKT BUDOVY V ČECHOVĚ ULICI VE ŠLAPANICÍCH

VÝPIS VENKOVNÍCH VÝPLNÍ

STUDIO ZLAMAL
WWW.STUDIO-ZLAMAL.CZ

POHLED INTERIÉR M1:25

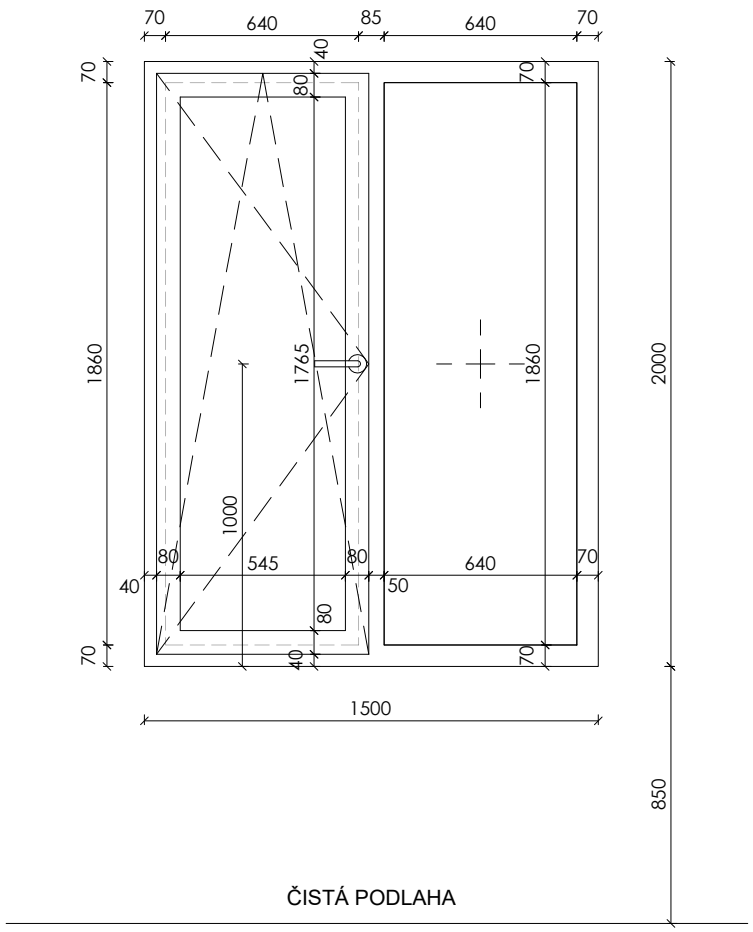

OKNO O/36

POPIS:	TEPELNĚ IZOLAČNÍ OKNO DVOUKŘÍDLÉ KŘÍDLO OTEVÍRAVÉ A VÝKLOPNÉ KŘÍDLO FIXNÍ
ROZMĚR OKNA:	DLE SCHÉMATU
SOUČINITEL PROSTUPU TEPLA	MAX. Uw=0,79 W/m2K
AKUSTICKÁ NEPRŮZVUČNOST:	45 dB
POŽÁRNÍ ODOLNOST:	
RÁM OKNA A KŘÍDLA:	HLINÍKOVÝ PROFIL, STAV. HLOUBKA MINIMÁLNÍ - DLE VÝROBCE
	S PŘERUŠENÝM TEPELNÝM MOSTEM, Uf=DLE VÝROBCE,
	TVAR MIN. RÁDIUS HRAN
MATERIÁL:	HLINÍK
POVRCHOVÁ ÚPRAVA:	INT: DOPLNIT
BAREVNOST:	INT. DOPLNIT
TESNĚNÍ:	CELOOBVODOVÉ V DRÁŽCE KŘÍDLA, V ROZÍCH PEVNĚ SPOJENÉ
	TRVALE PRUŽNÉ, BÍLÉ
ZASKLENÍ OKNA:	1: IZOLAČNÍ TROJSKLO, Ug=DLE VÝROBCE
PROVEDENÍ:	DLE DODAVATELE, NAPŘ.: 6-16-6-16-6,
BEZPEČNOSTNÍ SKLO:	NE
BARVA:	ČIRÉ, BEZBARVÉ
CELOOBVODOVÉ KOVÁNÍ:	POZINKOVANÉ
	4-POLOHOVÁ KLIKA, 3 BEZPEČNOSTNÍ BODY
KLIKA:	KARTÁČOVANÝ NEREZ, KRUHOVÁ ROZETA
PARAPET VNITŘNÍ:	TRUHLÁŘSKY VÝROBEK - VIZ. TABULKA PARAPETŮ
PARAPET VNĚJŠÍ:	OPLECHOVÁNÍ - VIZ. TABULKA KLEMPÍŘSKÝCH VÝROBKŮ
OSTĚNÍ A NADPRAŽÍ:	VNITŘNÍ: INTERIÉROVÁ VÁP.CEMENTOVÁ ŠTUKOVÁ OMÍTKA
	VNĚJŠÍ: VENKOVNÍ KONTAKTNÍ ZATEPLOVACÍ SYSTÉM
	- ETICS TL. 200 MM
STAVEBNÍ OTVOR	1500 x 2000 mm

POZNÁMKA:
- TABULKA OKEN NENAHRAZUJE DÍLENSKOU VÝROBNÍ DOKUMENTACI !
- DÍLENSKOU VÝROBNÍ DOKUMENTACI PŘEDLOŽÍ DODAVATEL STAVBY AD KE SCHVÁLENÍ !
- VEŠKERÉ OTVORY NUTNO PŘED VÝROBOU ZAMĚŘIT NA STAVBĚ !
- PŘI OSAZENÍ OKEN JE NUTNO DODRŽET POŽADAVKY NORMY OSAZENÍ OKEN ČSN 74 6077
- V PŘÍPADĚ, ŽE ZASKLENÍ OKNA PLNÍ FUKNCI ZÁBRADELNÍ VÝPLNĚ JE NUTNO DODRŽET POŽADAVKY NORMY ČSN 743305
- VÝROBNÍ DOKUMENTACI - DETAIL OSAZENÍ PROFILŮ NUTNO PŘED REALIZACÍ NECHAT ODSOUHLASIT AD

NÁZEV AKCE

PROJEKT BUDOVY V ČECHOVĚ ULICI VE ŠLAPANICÍCH

VÝPIS VENKOVNÍCH VÝPLNÍ

STUDIO ZLAMAL
WWW.STUDIO-ZLAMAL.CZ

POHLED INTERIÉR M1:25

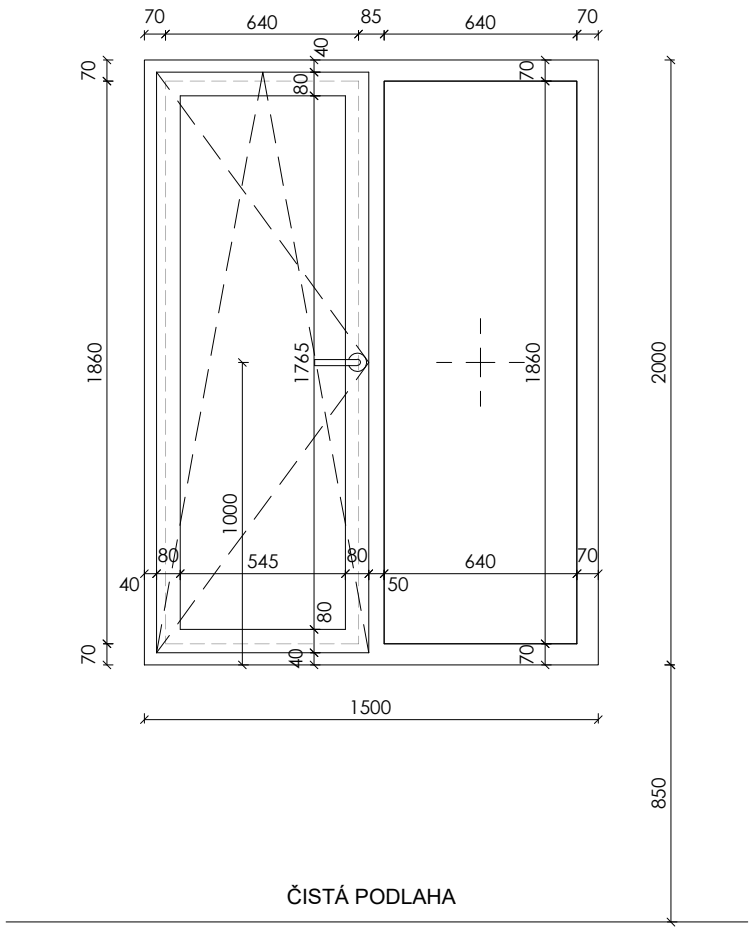

OKNO O/37

POPIS:	TEPELNĚ IZOLAČNÍ OKNO DVOUKŘÍDLÉ KŘÍDLO OTEVÍRAVÉ A VÝKLOPNÉ KŘÍDLO FIXNÍ
ROZMĚR OKNA:	DLE SCHÉMATU
SOUČINITEL PROSTUPU TEPLA	MAX. Uw=0,79 W/m2K
AKUSTICKÁ NEPRŮZVUČNOST:	45 dB
POŽÁRNÍ ODOLNOST:	
RÁM OKNA A KŘÍDLA:	HLINÍKOVÝ PROFIL, STAV. HLOUBKA MINIMÁLNÍ - DLE VÝROBCE
	S PŘERUŠENÝM TEPELNÝM MOSTEM, Uf=DLE VÝROBCE,
	TVAR MIN. RÁDIUS HRAN
MATERIÁL:	HLINÍK
POVRCHOVÁ ÚPRAVA:	INT: DOPLNIT
BAREVNOST:	INT. DOPLNIT
TESNĚNÍ:	CELOOBVODOVÉ V DRÁŽCE KŘÍDLA, V ROZÍCH PEVNĚ SPOJENÉ
	TRVALE PRUŽNÉ, BÍLÉ
ZASKLENÍ OKNA:	1: IZOLAČNÍ TROJSKLO, Ug=DLE VÝROBCE
PROVEDENÍ:	DLE DODAVATELE, NAPŘ.: 6-16-6-16-6,
BEZPEČNOSTNÍ SKLO:	NE
BARVA:	ČIRÉ, BEZBARVÉ
CELOOBVODOVÉ KOVÁNÍ:	POZINKOVANÉ
	4-POLOHOVÁ KLIKA, 3 BEZPEČNOSTNÍ BODY
KLIKA:	KARTÁČOVANÝ NEREZ, KRUHOVÁ ROZETA
PARAPET VNITŘNÍ:	TRUHLÁŘSKY VÝROBEK - VIZ. TABULKA PARAPETŮ
PARAPET VNĚJŠÍ:	OPLECHOVÁNÍ - VIZ. TABULKA KLEMPÍŘSKÝCH VÝROBKŮ
OSTĚNÍ A NADPRAŽÍ:	VNITŘNÍ: INTERIÉROVÁ VÁP.CEMENTOVÁ ŠTUKOVÁ OMÍTKA
	VNĚJŠÍ: VENKOVNÍ KONTAKTNÍ ZATEPLOVACÍ SYSTÉM
	- ETICS TL. 200 MM
STAVEBNÍ OTVOR	1500 x 2000 mm

POZNÁMKA:
- TABULKA OKEN NENAHRAZUJE DÍLENSKOU VÝROBNÍ DOKUMENTACI !
- DÍLENSKOU VÝROBNÍ DOKUMENTACI PŘEDLOŽÍ DODAVATEL STAVBY AD KE SCHVÁLENÍ !
- VEŠKERÉ OTVORY NUTNO PŘED VÝROBOU ZAMĚŘIT NA STAVBĚ !
- PŘI OSAZENÍ OKEN JE NUTNO DODRŽET POŽADAVKY NORMY OSAZENÍ OKEN ČSN 74 6077
- V PŘÍPADĚ, ŽE ZASKLENÍ OKNA PLNÍ FUKNCI ZÁBRADELNÍ VÝPLNĚ JE NUTNO DODRŽET POŽADAVKY NORMY ČSN 743305
- VÝROBNÍ DOKUMENTACI - DETAIL OSAZENÍ PROFILŮ NUTNO PŘED REALIZACÍ NECHAT ODSOUHLASIT AD

NÁZEV AKCE

PROJEKT BUDOVY V ČECHOVĚ ULICI VE ŠLAPANICÍCH

VÝPIS VENKOVNÍCH VÝPLNÍ

STUDIO ZLAMAL
WWW.STUDIO-ZLAMAL.CZ

POHLED INTERIÉR M1:25

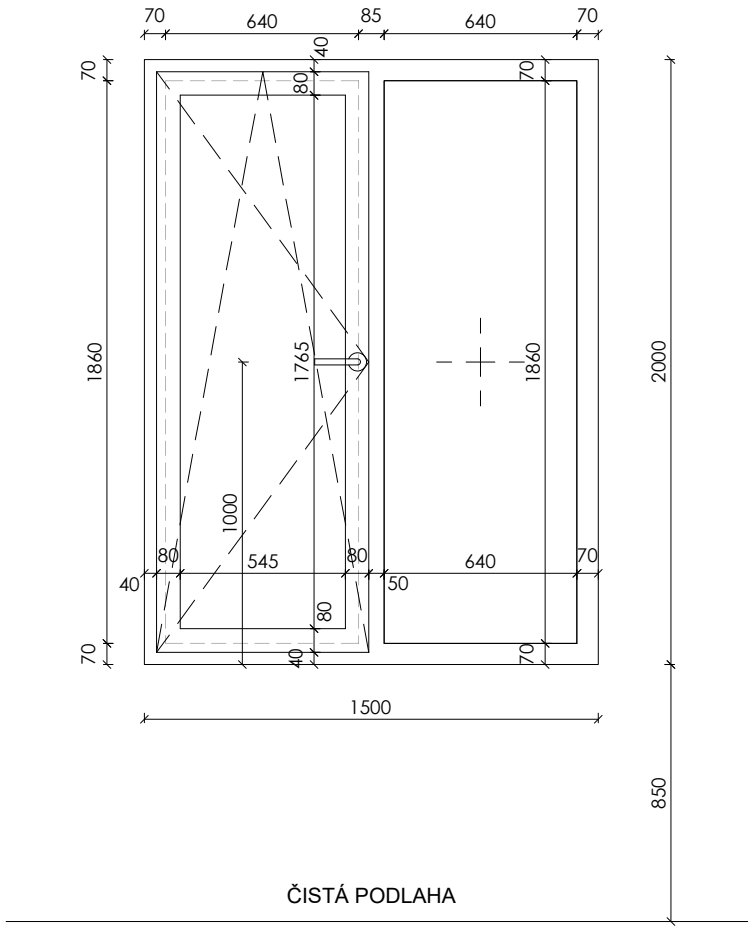

OKNO O/38

POPIS:	TEPELNĚ IZOLAČNÍ OKNO DVOUKŘÍDLÉ KŘÍDLO OTEVÍRAVÉ A VÝKLOPNÉ KŘÍDLO FIXNÍ
ROZMĚR OKNA:	DLE SCHÉMATU
SOUČINITEL PROSTUPU TEPLA	MAX. Uw=0,79 W/m2K
AKUSTICKÁ NEPRŮZVUČNOST:	45 dB
POŽÁRNÍ ODOLNOST:	
RÁM OKNA A KŘÍDLA:	HLINÍKOVÝ PROFIL, STAV. HLOUBKA MINIMÁLNÍ - DLE VÝROBCE
	S PŘERUŠENÝM TEPELNÝM MOSTEM, Uf=DLE VÝROBCE,
	TVAR MIN. RÁDIUS HRAN
MATERIÁL:	HLINÍK
POVRCHOVÁ ÚPRAVA:	INT: DOPLNIT
BAREVNOST:	INT. DOPLNIT
TESNĚNÍ:	CELOOBVODOVÉ V DRÁŽCE KŘÍDLA, V ROZÍCH PEVNĚ SPOJENÉ
	TRVALE PRUŽNÉ, BÍLÉ
ZASKLENÍ OKNA:	1: IZOLAČNÍ TROJSKLO, Ug=DLE VÝROBCE
PROVEDENÍ:	DLE DODAVATELE, NAPŘ.: 6-16-6-16-6,
BEZPEČNOSTNÍ SKLO:	NE
BARVA:	ČIRÉ, BEZBARVÉ
CELOOBVODOVÉ KOVÁNÍ:	POZINKOVANÉ
	4-POLOHOVÁ KLIKA, 3 BEZPEČNOSTNÍ BODY
KLIKA:	KARTÁČOVANÝ NEREZ, KRUHOVÁ ROZETA
PARAPET VNITŘNÍ:	TRUHLÁŘSKY VÝROBEK - VIZ. TABULKA PARAPETŮ
PARAPET VNĚJŠÍ:	OPLECHOVÁNÍ - VIZ. TABULKA KLEMPÍŘSKÝCH VÝROBKŮ
OSTĚNÍ A NADPRAŽÍ:	VNITŘNÍ: INTERIÉROVÁ VÁP.CEMENTOVÁ ŠTUKOVÁ OMÍTKA
	VNĚJŠÍ: VENKOVNÍ KONTAKTNÍ ZATEPLOVACÍ SYSTÉM
	- ETICS TL. 200 MM
STAVEBNÍ OTVOR	1500 x 2000 mm

POZNÁMKA:
- TABULKA OKEN NENAHRAZUJE DÍLENSKOU VÝROBNÍ DOKUMENTACI !
- DÍLENSKOU VÝROBNÍ DOKUMENTACI PŘEDLOŽÍ DODAVATEL STAVBY AD KE SCHVÁLENÍ !
- VEŠKERÉ OTVORY NUTNO PŘED VÝROBOU ZAMĚŘIT NA STAVBĚ !
- PŘI OSAZENÍ OKEN JE NUTNO DODRŽET POŽADAVKY NORMY OSAZENÍ OKEN ČSN 74 6077
- V PŘÍPADĚ, ŽE ZASKLENÍ OKNA PLNÍ FUKNCI ZÁBRADELNÍ VÝPLNĚ JE NUTNO DODRŽET POŽADAVKY NORMY ČSN 743305
- VÝROBNÍ DOKUMENTACI - DETAIL OSAZENÍ PROFILŮ NUTNO PŘED REALIZACÍ NECHAT ODSOUHLASIT AD

NÁZEV AKCE

PROJEKT BUDOVY V ČECHOVĚ ULICI VE ŠLAPANICÍCH

VÝPIS VENKOVNÍCH VÝPLNÍ

STUDIO ZLAMAL
WWW.STUDIO-ZLAMAL.CZ

POHLED INTERIÉR M1:25

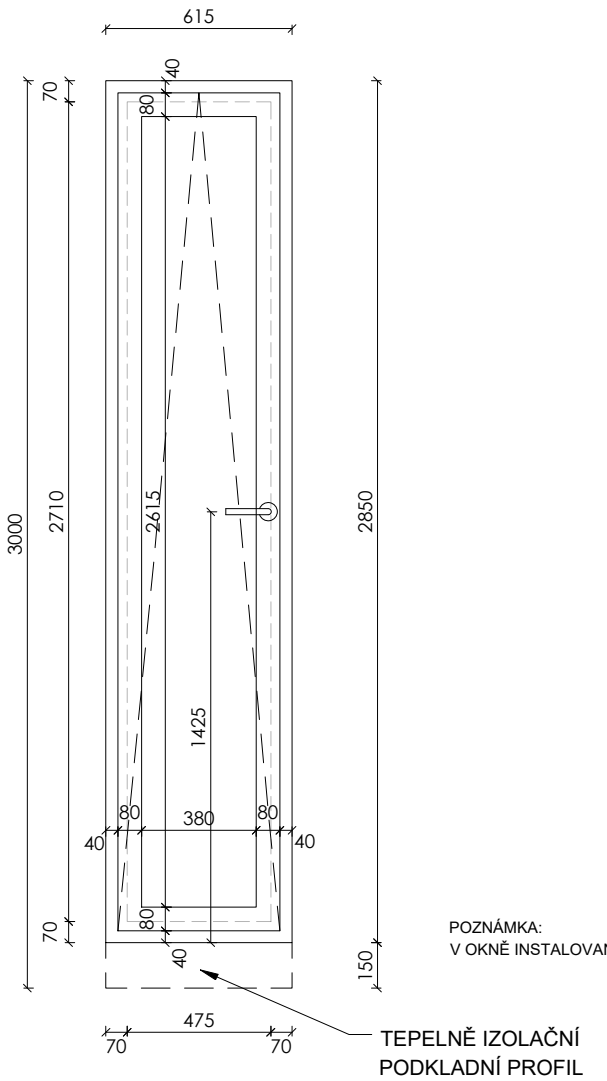

POZNÁMKA:
V OKNĚ INSTALOVANÁ VĚTRACÍ ŠTĚRBINA!

OKNO O/39

POPIS:	TEPELNĚ IZOLAČNÍ OKNO JEDNOKŘÍDLÉ KŘÍDLO VÝKLOPNÉ
ROZMĚR OKNA:	DLE SCHÉMATU
SOUČINITEL PROSTUPU TEPLA	MAX. Uw=0,79 W/m2K
AKUSTICKÁ NEPRŮZVUČNOST:	45 dB
POŽÁRNÍ ODOLNOST:	
RÁM OKNA A KŘÍDLA:	HLINÍKOVÝ PROFIL, STAV. HLOUBKA MINIMÁLNÍ - DLE VÝROBCE
	S PŘERUŠENÝM TEPELNÝM MOSTEM, Uf=DLE VÝROBCE,
	TVAR MIN. RÁDIUS HRAN
MATERIÁL:	HLINÍK
POVRCHOVÁ ÚPRAVA:	INT: DOPLNIT
BAREVNOST:	INT. DOPLNIT
TESNĚNÍ:	CELOOBVODOVÉ V DRÁŽCE KŘÍDLA, V ROZÍCH PEVNĚ SPOJENÉ
	TRVALE PRUŽNÉ, BÍLÉ
ZASKLENÍ OKNA:	1: IZOLAČNÍ TROJSKLO, Ug=DLE VÝROBCE
PROVEDENÍ:	DLE DODAVATELE, NAPŘ.: 6-16-6-16-6,
BEZPEČNOSTNÍ SKLO:	NE
BARVA:	ČIRÉ, BEZBARVÉ
CELOOBVODOVÉ KOVÁNÍ:	POZINKOVANÉ
	4-POLOHOVÁ KLIKA, 3 BEZPEČNOSTNÍ BODY
KLIKA:	KARTÁČOVANÝ NEREZ, KRUHOVÁ ROZETA
PARAPET VNITŘNÍ:	-
PARAPET VNĚJŠÍ:	OPLECHOVÁNÍ - VIZ. TABULKA KLEMPÍŘSKÝCH VÝROBKŮ
OSTĚNÍ A NADPRAŽÍ:	VNITŘNÍ: INTERIÉROVÁ VÁP.CEMENTOVÁ ŠTUKOVÁ OMÍTKA
	VNĚJŠÍ: VENKOVNÍ KONTAKTNÍ ZATEPLOVACÍ SYSTÉM
	- ETICS TL. 200 MM
STAVEBNÍ OTVOR	615 x 3000 mm

POZNÁMKA:
- TABULKA OKEN NENAHRAZUJE DÍLENSKOU VÝROBNÍ DOKUMENTACI !
- DÍLENSKOU VÝROBNÍ DOKUMENTACI PŘEDLOŽÍ DODAVATEL STAVBY AD KE SCHVÁLENÍ !
- VEŠKERÉ OTVORY NUTNO PŘED VÝROBOU ZAMĚŘIT NA STAVBĚ !
- PŘI OSAZENÍ OKEN JE NUTNO DODRŽET POŽADAVKY NORMY OSAZENÍ OKEN ČSN 74 6077
- V PŘÍPADĚ, ŽE ZASKLENÍ OKNA PLNÍ FUKNCI ZÁBRADELNÍ VÝPLNĚ JE NUTNO DODRŽET POŽADAVKY NORMY ČSN 743305
- VÝROBNÍ DOKUMENTACI - DETAIL OSAZENÍ PROFILŮ NUTNO PŘED REALIZACÍ NECHAT ODSOUHLASIT AD

NÁZEV AKCE

PROJEKT BUDOVY V ČECHOVĚ ULICI VE ŠLAPANICÍCH

VÝPIS VENKOVNÍCH VÝPLNÍ

STUDIO ZLAMAL
WWW.STUDIO-ZLAMAL.CZ

POHLED INTERIÉR M1:25

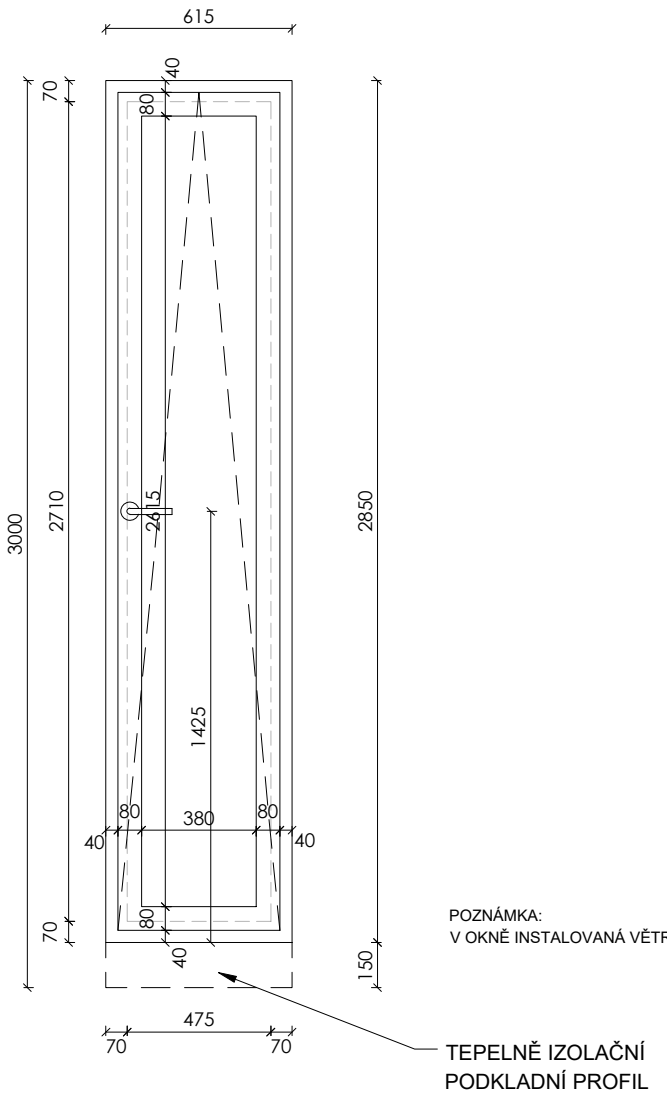

POZNÁMKA:
V OKNĚ INSTALOVANÁ VĚTRACÍ ŠTĚRBINA!

OKNO O/40

POPIS:	TEPELNĚ IZOLAČNÍ OKNO JEDNOKŘÍDLÉ KŘÍDLO VÝKLOPNÉ
ROZMĚR OKNA:	DLE SCHÉMATU
SOUČINITEL PROSTUPU TEPLA	MAX. Uw=0,79 W/m2K
AKUSTICKÁ NEPRŮZVUČNOST:	45 dB
POŽÁRNÍ ODOLNOST:	
RÁM OKNA A KŘÍDLA:	HLINÍKOVÝ PROFIL, STAV. HLOUBKA MINIMÁLNÍ - DLE VÝROBCE
	S PŘERUŠENÝM TEPELNÝM MOSTEM, Uf=DLE VÝROBCE,
	TVAR MIN. RÁDIUS HRAN
MATERIÁL:	HLINÍK
POVRCHOVÁ ÚPRAVA:	INT: DOPLNIT
BAREVNOST:	INT. DOPLNIT
TESNĚNÍ:	CELOOBVODOVÉ V DRÁŽCE KŘÍDLA, V ROZÍCH PEVNĚ SPOJENÉ
	TRVALE PRUŽNÉ, BÍLÉ
ZASKLENÍ OKNA:	1: IZOLAČNÍ TROJSKLO, Ug=DLE VÝROBCE
PROVEDENÍ:	DLE DODAVATELE, NAPŘ.: 6-16-6-16-6,
BEZPEČNOSTNÍ SKLO:	NE
BARVA:	ČIRÉ, BEZBARVÉ
CELOOBVODOVÉ KOVÁNÍ:	POZINKOVANÉ
	4-POLOHOVÁ KLIKA, 3 BEZPEČNOSTNÍ BODY
KLIKA:	KARTÁČOVANÝ NEREZ, KRUHOVÁ ROZETA
PARAPET VNITŘNÍ:	-
PARAPET VNĚJŠÍ:	OPLECHOVÁNÍ - VIZ. TABULKA KLEMPÍŘSKÝCH VÝROBKŮ
OSTĚNÍ A NADPRAŽÍ:	VNITŘNÍ: INTERIÉROVÁ VÁP.CEMENTOVÁ ŠTUKOVÁ OMÍTKA
	VNĚJŠÍ: VENKOVNÍ KONTAKTNÍ ZATEPLOVACÍ SYSTÉM
	- ETICS TL. 200 MM
STAVEBNÍ OTVOR	615 x 3000 mm

POZNÁMKA:
- TABULKA OKEN NENAHRAZUJE DÍLENSKOU VÝROBNÍ DOKUMENTACI !
- DÍLENSKOU VÝROBNÍ DOKUMENTACI PŘEDLOŽÍ DODAVATEL STAVBY AD KE SCHVÁLENÍ !
- VEŠKERÉ OTVORY NUTNO PŘED VÝROBOU ZAMĚŘIT NA STAVBĚ !
- PŘI OSAZENÍ OKEN JE NUTNO DODRŽET POŽADAVKY NORMY OSAZENÍ OKEN ČSN 74 6077
- V PŘÍPADĚ, ŽE ZASKLENÍ OKNA PLNÍ FUKNCI ZÁBRADELNÍ VÝPLNĚ JE NUTNO DODRŽET POŽADAVKY NORMY ČSN 743305
- VÝROBNÍ DOKUMENTACI - DETAIL OSAZENÍ PROFILŮ NUTNO PŘED REALIZACÍ NECHAT ODSOUHLASIT AD

NÁZEV AKCE

PROJEKT BUDOVY V ČECHOVĚ ULICI VE ŠLAPANICÍCH

VÝPIS VENKOVNÍCH VÝPLNÍ

STUDIO ZLAMAL
WWW.STUDIO-ZLAMAL.CZ

POHLED INTERIÉR M1:25

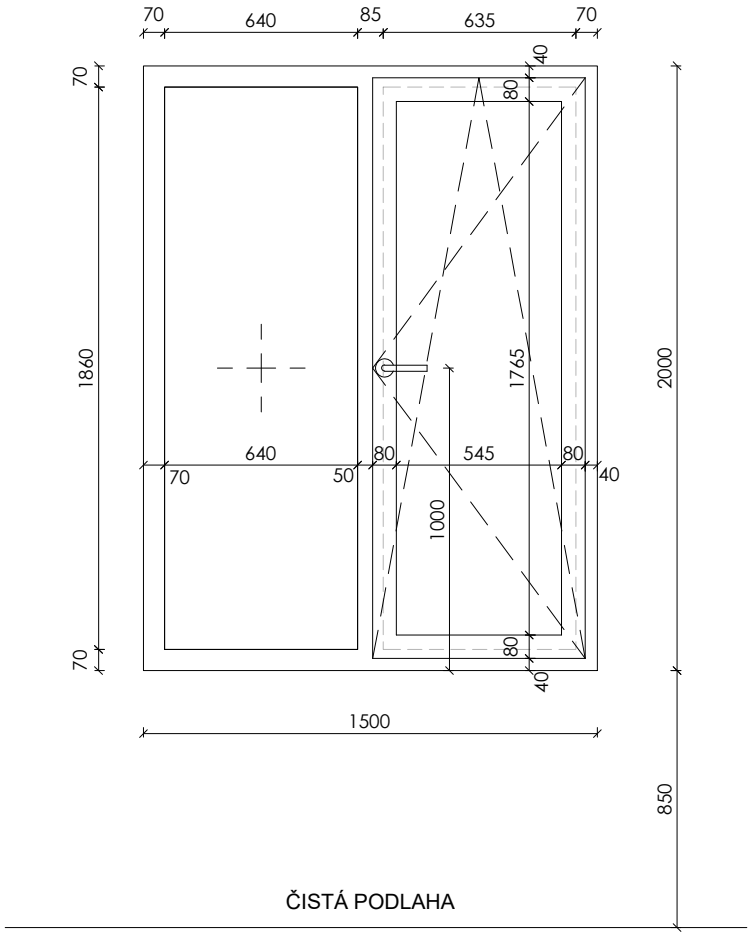

OKNO O/41

POPIS:	TEPELNĚ IZOLAČNÍ OKNO DVOUKŘÍDLÉ KŘÍDLO OTEVÍRAVÉ A VÝKLOPNÉ KŘÍDLO FIXNÍ
ROZMĚR OKNA:	DLE SCHÉMATU
SOUČINITEL PROSTUPU TEPLA	MAX. Uw=0,79 W/m2K
AKUSTICKÁ NEPRŮZVUČNOST:	45 dB
POŽÁRNÍ ODOLNOST:	
RÁM OKNA A KŘÍDLA:	HLINÍKOVÝ PROFIL, STAV. HLOUBKA MINIMÁLNÍ - DLE VÝROBCE S PŘERUŠENÝM TEPELNÝM MOSTEM, Uf=DLE VÝROBCE, TVAR MIN. RÁDIUS HRAN
MATERIÁL:	HLINÍK
POVRCHOVÁ ÚPRAVA:	INT: DOPLNIT
BAREVNOST:	INT. DOPLNIT
TESNĚNÍ:	CELOOBVODOVÉ V DRÁŽCE KŘÍDLA, V ROZÍCH PEVNĚ SPOJENÉ TRVALE PRUŽNÉ, BÍLÉ
ZASKLENÍ OKNA:	1: IZOLAČNÍ TROJSKLO, Ug=DLE VÝROBCE
PROVEDENÍ:	DLE DODAVATELE, NAPŘ.: 6-16-6-16-6,
BEZPEČNOSTNÍ SKLO:	NE
BARVA:	ČIRÉ, BEZBARVÉ
CELOOBVODOVÉ KOVÁNÍ:	POZINKOVANÉ
	4-POLOHOVÁ KLIKA, 3 BEZPEČNOSTNÍ BODY
KLIKA:	KARTÁČOVANÝ NEREZ, KRUHOVÁ ROZETA
PARAPET VNITŘNÍ:	TRUHLÁŘSKY VÝROBEK - VIZ. TABULKA PARAPETŮ
PARAPET VNĚJŠÍ:	OPLECHOVÁNÍ - VIZ. TABULKA KLEMPÍŘSKÝCH VÝROBKŮ
OSTĚNÍ A NADPRAŽÍ:	VNITŘNÍ: INTERIÉROVÁ VÁP.CEMENTOVÁ ŠTUKOVÁ OMÍTKA VNĚJŠÍ: VENKOVNÍ KONTAKTNÍ ZATEPLOVACÍ SYSTÉM - ETICS TL. 200 MM
STAVEBNÍ OTVOR	1500 x 2000 mm

POZNÁMKA:
- TABULKA OKEN NENAHRAZUJE DÍLENSKOU VÝROBNÍ DOKUMENTACI !
- DÍLENSKOU VÝROBNÍ DOKUMENTACI PŘEDLOŽÍ DODAVATEL STAVBY AD KE SCHVÁLENÍ !
- VEŠKERÉ OTVORY NUTNO PŘED VÝROBOU ZAMĚŘIT NA STAVBĚ !
- PŘI OSAZENÍ OKEN JE NUTNO DODRŽET POŽADAVKY NORMY OSAZENÍ OKEN ČSN 74 6077
- V PŘÍPADĚ, ŽE ZASKLENÍ OKNA PLNÍ FUKNCI ZÁBRADELNÍ VÝPLNĚ JE NUTNO DODRŽET POŽADAVKY NORMY ČSN 743305
- VÝROBNÍ DOKUMENTACI - DETAIL OSAZENÍ PROFILŮ NUTNO PŘED REALIZACÍ NECHAT ODSOUHLASIT AD

NÁZEV AKCE

PROJEKT BUDOVY V ČECHOVĚ ULICI VE ŠLAPANICÍCH

VÝPIS VENKOVNÍCH VÝPLNÍ

STUDIO ZLAMAL
WWW.STUDIO-ZLAMAL.CZ

POHLED INTERIÉR M1:50

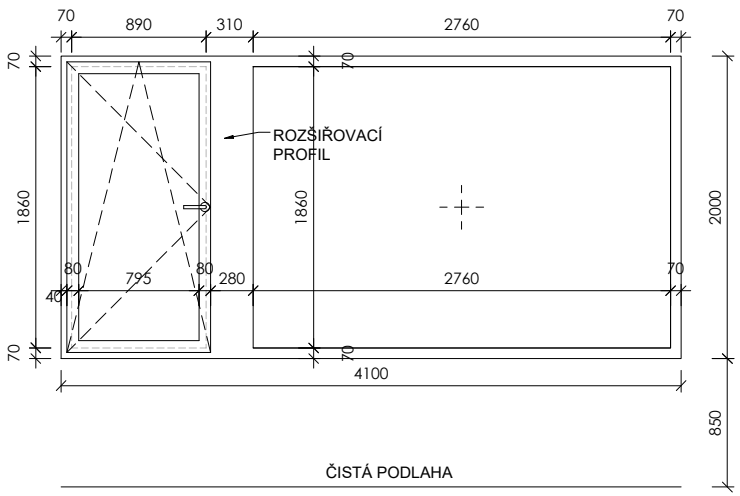

OKNO O/42

POPIS:	TEPELNĚ IZOLAČNÍ OKNO DVOUKŘÍDLÉ KŘÍDLO OTEVÍRAVÉ A VÝKLOPNÉ KŘÍDLO FIXNÍ
ROZMĚR OKNA:	DLE SCHÉMATU
SOUČINITEL PROSTUPU TEPLA	MAX. Uw=0,79 W/m2K
AKUSTICKÁ NEPRŮZVUČNOST:	45 dB
POŽÁRNÍ ODOLNOST:	
RÁM OKNA A KŘÍDLA:	HLINÍKOVÝ PROFIL, STAV. HLOUBKA MINIMÁLNÍ - DLE VÝROBCE S PŘERUŠENÝM TEPELNÝM MOSTEM, Uf=DLE VÝROBCE, TVAR MIN. RÁDIUS HRAN
MATERIÁL:	HLINÍK
POVRCHOVÁ ÚPRAVA:	INT: DOPLNIT
BAREVNOST:	INT. DOPLNIT
TESNĚNÍ:	CELOOBVODOVÉ V DRÁŽCE KŘÍDLA, V ROZÍCH PEVNĚ SPOJENÉ TRVALE PRUŽNÉ, BÍLÉ
ZASKLENÍ OKNA:	1: IZOLAČNÍ TROJSKLO, Ug=DLE VÝROBCE
PROVEDENÍ:	DLE DODAVATELE, NAPŘ.: 6-16-6-16-6,
BEZPEČNOSTNÍ SKLO:	NE
BARVA:	ČIRÉ, BEZBARVÉ
CELOOBVODOVÉ KOVÁNÍ:	POZINKOVANÉ
	4-POLOHOVÁ KLIKA, 3 BEZPEČNOSTNÍ BODY
KLIKA:	KARTÁČOVANÝ NEREZ, KRUHOVÁ ROZETA
PARAPET VNITŘNÍ:	TRUHLÁŘSKY VÝROBEK - VIZ. TABULKA PARAPETŮ
PARAPET VNĚJŠÍ:	OPLECHOVÁNÍ - VIZ. TABULKA KLEMPÍŘSKÝCH VÝROBKŮ
OSTĚNÍ A NADPRAŽÍ:	VNITŘNÍ: INTERIÉROVÁ VÁP.CEMENTOVÁ ŠTUKOVÁ OMÍTKA VNĚJŠÍ: VENKOVNÍ KONTAKTNÍ ZATEPLOVACÍ SYSTÉM - ETICS TL. 200 MM
STAVEBNÍ OTVOR	4100 x 2000 mm

POZNÁMKA:
- TABULKA OKEN NENAHRAZUJE DÍLENSKOU VÝROBNÍ DOKUMENTACI !
- DÍLENSKOU VÝROBNÍ DOKUMENTACI PŘEDLOŽÍ DODAVATEL STAVBY AD KE SCHVÁLENÍ !
- VEŠKERÉ OTVORY NUTNO PŘED VÝROBOU ZAMĚŘIT NA STAVBĚ !
- PŘI OSAZENÍ OKEN JE NUTNO DODRŽET POŽADAVKY NORMY OSAZENÍ OKEN ČSN 74 6077
- V PŘÍPADĚ, ŽE ZASKLENÍ OKNA PLNÍ FUKNCI ZÁBRADELNÍ VÝPLNĚ JE NUTNO DODRŽET POŽADAVKY NORMY ČSN 743305
- VÝROBNÍ DOKUMENTACI - DETAIL OSAZENÍ PROFILŮ NUTNO PŘED REALIZACÍ NECHAT ODSOUHLASIT AD

NÁZEV AKCE

PROJEKT BUDOVY V ČECHOVĚ ULICI VE ŠLAPANICÍCH

VÝPIS VENKOVNÍCH VÝPLNÍ

STUDIO ZLAMAL
WWW.STUDIO-ZLAMAL.CZ

POHLED INTERIÉR M1:50

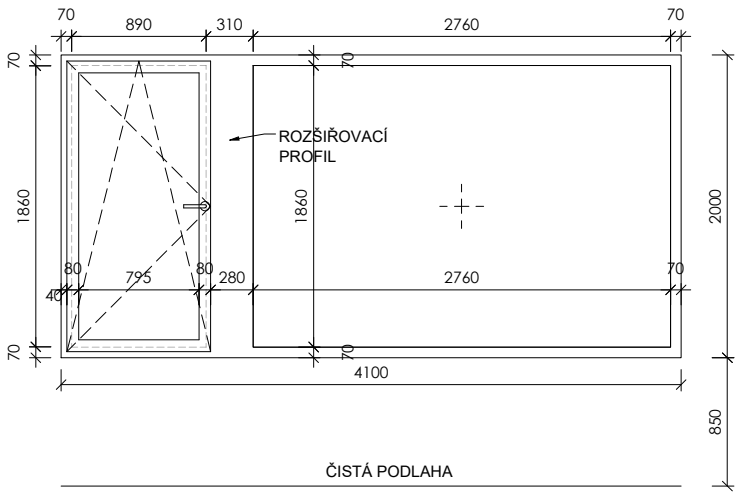

OKNO O/43

POPIS:	TEPELNĚ IZOLAČNÍ OKNO DVOUKŘÍDLÉ KŘÍDLO OTEVÍRAVÉ A VÝKLOPNÉ KŘÍDLO FIXNÍ
ROZMĚR OKNA:	DLE SCHÉMATU
SOUČINITEL PROSTUPU TEPLA	MAX. Uw=0,79 W/m2K
AKUSTICKÁ NEPRŮZVUČNOST:	45 dB
POŽÁRNÍ ODOLNOST:	
RÁM OKNA A KŘÍDLA:	HLINÍKOVÝ PROFIL, STAV. HLOUBKA MINIMÁLNÍ - DLE VÝROBCE S PŘERUŠENÝM TEPELNÝM MOSTEM, Uf=DLE VÝROBCE, TVAR MIN. RÁDIUS HRAN
MATERIÁL:	HLINÍK
POVRCHOVÁ ÚPRAVA:	INT: DOPLNIT
BAREVNOST:	INT. DOPLNIT
TESNĚNÍ:	CELOOBVODOVÉ V DRÁŽCE KŘÍDLA, V ROZÍCH PEVNĚ SPOJENÉ TRVALE PRUŽNÉ, BÍLÉ
ZASKLENÍ OKNA:	1: IZOLAČNÍ TROJSKLO, Ug=DLE VÝROBCE
PROVEDENÍ:	DLE DODAVATELE, NAPŘ.: 6-16-6-16-6,
BEZPEČNOSTNÍ SKLO:	NE
BARVA:	ČIRÉ, BEZBARVÉ
CELOOBVODOVÉ KOVÁNÍ:	POZINKOVANÉ
	4-POLOHOVÁ KLIKA, 3 BEZPEČNOSTNÍ BODY
KLIKA:	KARTÁČOVANÝ NEREZ, KRUHOVÁ ROZETA
PARAPET VNITŘNÍ:	TRUHLÁŘSKY VÝROBEK - VIZ. TABULKA PARAPETŮ
PARAPET VNĚJŠÍ:	OPLECHOVÁNÍ - VIZ. TABULKA KLEMPÍŘSKÝCH VÝROBKŮ
OSTĚNÍ A NADPRAŽÍ:	VNITŘNÍ: INTERIÉROVÁ VÁP.CEMENTOVÁ ŠTUKOVÁ OMÍTKA VNĚJŠÍ: VENKOVNÍ KONTAKTNÍ ZATEPLOVACÍ SYSTÉM - ETICS TL. 200 MM
STAVEBNÍ OTVOR	4100 x 2000 mm

POZNÁMKA:
- TABULKA OKEN NENAHRAZUJE DÍLENSKOU VÝROBNÍ DOKUMENTACI !
- DÍLENSKOU VÝROBNÍ DOKUMENTACI PŘEDLOŽÍ DODAVATEL STAVBY AD KE SCHVÁLENÍ !
- VEŠKERÉ OTVORY NUTNO PŘED VÝROBOU ZAMĚŘIT NA STAVBĚ !
- PŘI OSAZENÍ OKEN JE NUTNO DODRŽET POŽADAVKY NORMY OSAZENÍ OKEN ČSN 74 6077
- V PŘÍPADĚ, ŽE ZASKLENÍ OKNA PLNÍ FUKNCI ZÁBRADELNÍ VÝPLNĚ JE NUTNO DODRŽET POŽADAVKY NORMY ČSN 743305
- VÝROBNÍ DOKUMENTACI - DETAIL OSAZENÍ PROFILŮ NUTNO PŘED REALIZACÍ NECHAT ODSOUHLASIT AD

NÁZEV AKCE

PROJEKT BUDOVY V ČECHOVĚ ULICI VE ŠLAPANICÍCH

VÝPIS VENKOVNÍCH VÝPLNÍ

STUDIO ZLAMAL
WWW.STUDIO-ZLAMAL.CZ

POHLED INTERIÉR M1:50

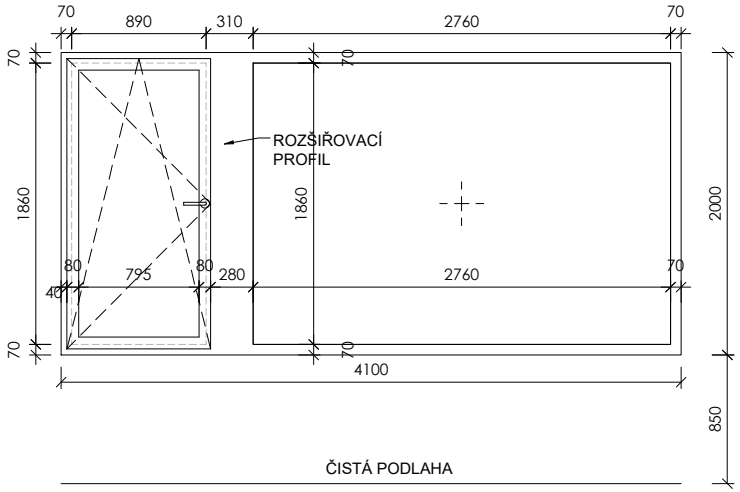

OKNO O/44

POPIS:	TEPELNĚ IZOLAČNÍ OKNO DVOUKŘÍDLÉ KŘÍDLO OTEVÍRAVÉ A VÝKLOPNÉ KŘÍDLO FIXNÍ
ROZMĚR OKNA:	DLE SCHÉMATU
SOUČINITEL PROSTUPU TEPLA	MAX. Uw=0,79 W/m2K
AKUSTICKÁ NEPRŮZVUČNOST:	45 dB
POŽÁRNÍ ODOLNOST:	
RÁM OKNA A KŘÍDLA:	HLINÍKOVÝ PROFIL, STAV. HLOUBKA MINIMÁLNÍ - DLE VÝROBCE
	S PŘERUŠENÝM TEPELNÝM MOSTEM, Uf=DLE VÝROBCE,
	TVAR MIN. RÁDIUS HRAN
MATERIÁL:	HLINÍK
POVRCHOVÁ ÚPRAVA:	INT: DOPLNIT
BAREVNOST:	INT. DOPLNIT
TESNĚNÍ:	CELOOBVODOVÉ V DRÁŽCE KŘÍDLA, V ROZÍCH PEVNĚ SPOJENÉ
	TRVALE PRUŽNÉ, BÍLÉ
ZASKLENÍ OKNA:	1: IZOLAČNÍ TROJSKLO, Ug=DLE VÝROBCE
PROVEDENÍ:	DLE DODAVATELE, NAPŘ.: 6-16-6-16-6,
BEZPEČNOSTNÍ SKLO:	NE
BARVA:	ČIRÉ, BEZBARVÉ
CELOOBVODOVÉ KOVÁNÍ:	POZINKOVANÉ
	4-POLOHOVÁ KLIKA, 3 BEZPEČNOSTNÍ BODY
KLIKA:	KARTÁČOVANÝ NEREZ, KRUHOVÁ ROZETA
PARAPET VNITŘNÍ:	TRUHLÁŘSKY VÝROBEK - VIZ. TABULKA PARAPETŮ
PARAPET VNĚJŠÍ:	OPLECHOVÁNÍ - VIZ. TABULKA KLEMPÍŘSKÝCH VÝROBKŮ
OSTĚNÍ A NADPRAŽÍ:	VNITŘNÍ: INTERIÉROVÁ VÁP.CEMENTOVÁ ŠTUKOVÁ OMÍTKA
	VNĚJŠÍ: VENKOVNÍ KONTAKTNÍ ZATEPLOVACÍ SYSTÉM
	- ETICS TL. 200 MM
STAVEBNÍ OTVOR	4100 x 2000 mm

POZNÁMKA:
- TABULKA OKEN NENAHRAZUJE DÍLENSKOU VÝROBNÍ DOKUMENTACI !
- DÍLENSKOU VÝROBNÍ DOKUMENTACI PŘEDLOŽÍ DODAVATEL STAVBY AD KE SCHVÁLENÍ !
- VEŠKERÉ OTVORY NUTNO PŘED VÝROBOU ZAMĚŘIT NA STAVBĚ !
- PŘI OSAZENÍ OKEN JE NUTNO DODRŽET POŽADAVKY NORMY OSAZENÍ OKEN ČSN 74 6077
- V PŘÍPADĚ, ŽE ZASKLENÍ OKNA PLNÍ FUKNCI ZÁBRADELNÍ VÝPLNĚ JE NUTNO DODRŽET POŽADAVKY NORMY ČSN 743305
- VÝROBNÍ DOKUMENTACI - DETAIL OSAZENÍ PROFILŮ NUTNO PŘED REALIZACÍ NECHAT ODSOUHLASIT AD

NÁZEV AKCE

PROJEKT BUDOVY V ČECHOVĚ ULICI VE ŠLAPANICÍCH

VÝPIS VENKOVNÍCH VÝPLNÍ

STUDIO ZLAMAL
WWW.STUDIO-ZLAMAL.CZ

POHLED INTERIÉR M1:50

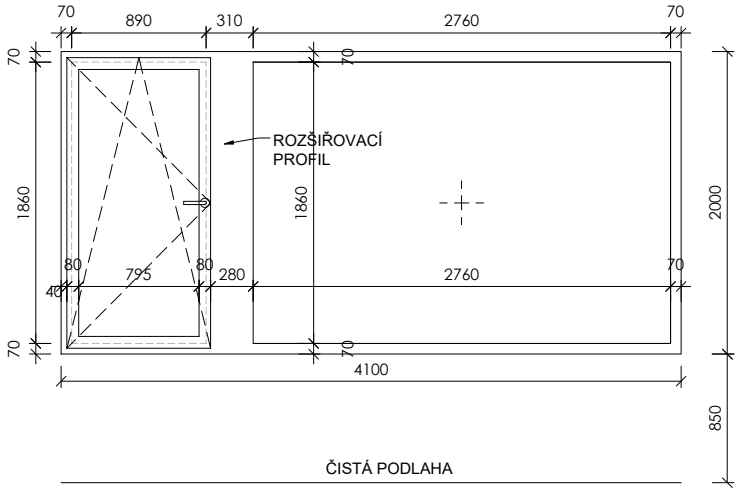

OKNO O/45

POPIS:	TEPELNĚ IZOLAČNÍ OKNO DVOUKŘÍDLÉ KŘÍDLO OTEVÍRAVÉ A VÝKLOPNÉ KŘÍDLO FIXNÍ
ROZMĚR OKNA:	DLE SCHÉMATU
SOUČINITEL PROSTUPU TEPLA	MAX. Uw=0,79 W/m2K
AKUSTICKÁ NEPRŮZVUČNOST:	45 dB
POŽÁRNÍ ODOLNOST:	
RÁM OKNA A KŘÍDLA:	HLINÍKOVÝ PROFIL, STAV. HLOUBKA MINIMÁLNÍ - DLE VÝROBCE S PŘERUŠENÝM TEPELNÝM MOSTEM, Uf=DLE VÝROBCE, TVAR MIN. RÁDIUS HRAN
MATERIÁL:	HLINÍK
POVRCHOVÁ ÚPRAVA:	INT: DOPLNIT
BAREVNOST:	INT. DOPLNIT
TESNĚNÍ:	CELOOBVODOVÉ V DRÁŽCE KŘÍDLA, V ROZÍCH PEVNĚ SPOJENÉ TRVALE PRUŽNÉ, BÍLÉ
ZASKLENÍ OKNA:	1: IZOLAČNÍ TROJSKLO, Ug=DLE VÝROBCE
PROVEDENÍ:	DLE DODAVATELE, NAPŘ.: 6-16-6-16-6,
BEZPEČNOSTNÍ SKLO:	NE
BARVA:	ČIRÉ, BEZBARVÉ
CELOOBVODOVÉ KOVÁNÍ:	POZINKOVANÉ
	4-POLOHOVÁ KLIKA, 3 BEZPEČNOSTNÍ BODY
KLIKA:	KARTÁČOVANÝ NEREZ, KRUHOVÁ ROZETA
PARAPET VNITŘNÍ:	TRUHLÁŘSKY VÝROBEK - VIZ. TABULKA PARAPETŮ
PARAPET VNĚJŠÍ:	OPLECHOVÁNÍ - VIZ. TABULKA KLEMPÍŘSKÝCH VÝROBKŮ
OSTĚNÍ A NADPRAŽÍ:	VNITŘNÍ: INTERIÉROVÁ VÁP.CEMENTOVÁ ŠTUKOVÁ OMÍTKA VNĚJŠÍ: VENKOVNÍ KONTAKTNÍ ZATEPLOVACÍ SYSTÉM - ETICS TL. 200 MM
STAVEBNÍ OTVOR	4100 x 2000 mm

POZNÁMKA:
- TABULKA OKEN NENAHRAZUJE DÍLENSKOU VÝROBNÍ DOKUMENTACI !
- DÍLENSKOU VÝROBNÍ DOKUMENTACI PŘEDLOŽÍ DODAVATEL STAVBY AD KE SCHVÁLENÍ !
- VEŠKERÉ OTVORY NUTNO PŘED VÝROBOU ZAMĚŘIT NA STAVBĚ !
- PŘI OSAZENÍ OKEN JE NUTNO DODRŽET POŽADAVKY NORMY OSAZENÍ OKEN ČSN 74 6077
- V PŘÍPADĚ, ŽE ZASKLENÍ OKNA PLNÍ FUKNCI ZÁBRADELNÍ VÝPLNĚ JE NUTNO DODRŽET POŽADAVKY NORMY ČSN 743305
- VÝROBNÍ DOKUMENTACI - DETAIL OSAZENÍ PROFILŮ NUTNO PŘED REALIZACÍ NECHAT ODSOUHLASIT AD

NÁZEV AKCE

PROJEKT BUDOVY V ČECHOVĚ ULICI VE ŠLAPANICÍCH

VÝPIS VENKOVNÍCH VÝPLNÍ

STUDIO ZLAMAL
WWW.STUDIO-ZLAMAL.CZ

POHLED INTERIÉR M1:50

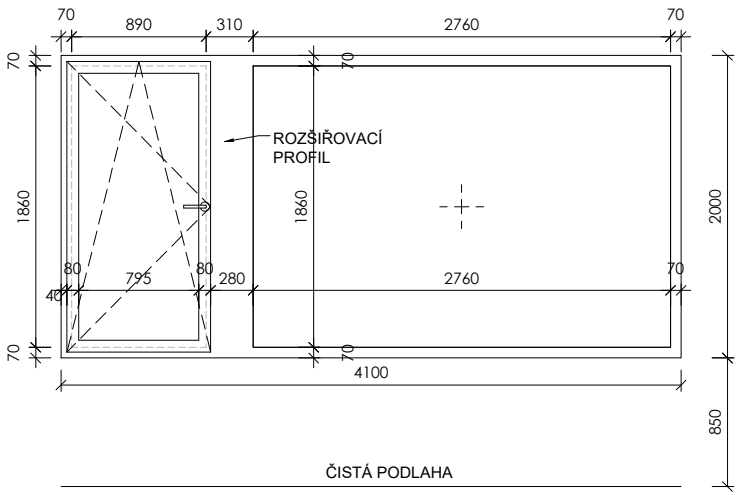

OKNO O/46

POPIS:	TEPELNĚ IZOLAČNÍ OKNO DVOUKŘÍDLÉ KŘÍDLO OTEVÍRAVÉ A VÝKLOPNÉ KŘÍDLO FIXNÍ
ROZMĚR OKNA:	DLE SCHÉMATU
SOUČINITEL PROSTUPU TEPLA	MAX. Uw=0,79 W/m2K
AKUSTICKÁ NEPRŮZVUČNOST:	45 dB
POŽÁRNÍ ODOLNOST:	
RÁM OKNA A KŘÍDLA:	HLINÍKOVÝ PROFIL, STAV. HLOUBKA MINIMÁLNÍ - DLE VÝROBCE
	S PŘERUŠENÝM TEPELNÝM MOSTEM, Uf=DLE VÝROBCE,
	TVAR MIN. RÁDIUS HRAN
MATERIÁL:	HLINÍK
POVRCHOVÁ ÚPRAVA:	INT: DOPLNIT
BAREVNOST:	INT. DOPLNIT
TESNĚNÍ:	CELOOBVODOVÉ V DRÁŽCE KŘÍDLA, V ROZÍCH PEVNĚ SPOJENÉ
	TRVALE PRUŽNÉ, BÍLÉ
ZASKLENÍ OKNA:	1: IZOLAČNÍ TROJSKLO, Ug=DLE VÝROBCE
PROVEDENÍ:	DLE DODAVATELE, NAPŘ.: 6-16-6-16-6,
BEZPEČNOSTNÍ SKLO:	NE
BARVA:	ČIRÉ, BEZBARVÉ
CELOOBVODOVÉ KOVÁNÍ:	POZINKOVANÉ
	4-POLOHOVÁ KLIKA, 3 BEZPEČNOSTNÍ BODY
KLIKA:	KARTÁČOVANÝ NEREZ, KRUHOVÁ ROZETA
PARAPET VNITŘNÍ:	TRUHLÁŘSKY VÝROBEK - VIZ. TABULKA PARAPETŮ
PARAPET VNĚJŠÍ:	OPLECHOVÁNÍ - VIZ. TABULKA KLEMPÍŘSKÝCH VÝROBKŮ
OSTĚNÍ A NADPRAŽÍ:	VNITŘNÍ: INTERIÉROVÁ VÁP.CEMENTOVÁ ŠTUKOVÁ OMÍTKA
	VNĚJŠÍ: VENKOVNÍ KONTAKTNÍ ZATEPLOVACÍ SYSTÉM
	- ETICS TL. 200 MM
STAVEBNÍ OTVOR	4100 x 2000 mm

POZNÁMKA:
- TABULKA OKEN NENAHRAZUJE DÍLENSKOU VÝROBNÍ DOKUMENTACI !
- DÍLENSKOU VÝROBNÍ DOKUMENTACI PŘEDLOŽÍ DODAVATEL STAVBY AD KE SCHVÁLENÍ !
- VEŠKERÉ OTVORY NUTNO PŘED VÝROBOU ZAMĚŘIT NA STAVBĚ !
- PŘI OSAZENÍ OKEN JE NUTNO DODRŽET POŽADAVKY NORMY OSAZENÍ OKEN ČSN 74 6077
- V PŘÍPADĚ, ŽE ZASKLENÍ OKNA PLNÍ FUKNCI ZÁBRADELNÍ VÝPLNĚ JE NUTNO DODRŽET POŽADAVKY NORMY ČSN 743305
- VÝROBNÍ DOKUMENTACI - DETAIL OSAZENÍ PROFILŮ NUTNO PŘED REALIZACÍ NECHAT ODSOUHLASIT AD

NÁZEV AKCE

PROJEKT BUDOVY V ČECHOVĚ ULICI VE ŠLAPANICÍCH

VÝPIS VENKOVNÍCH VÝPLNÍ

STUDIO ZLAMAL
WWW.STUDIO-ZLAMAL.CZ

POHLED INTERIÉR M1:25

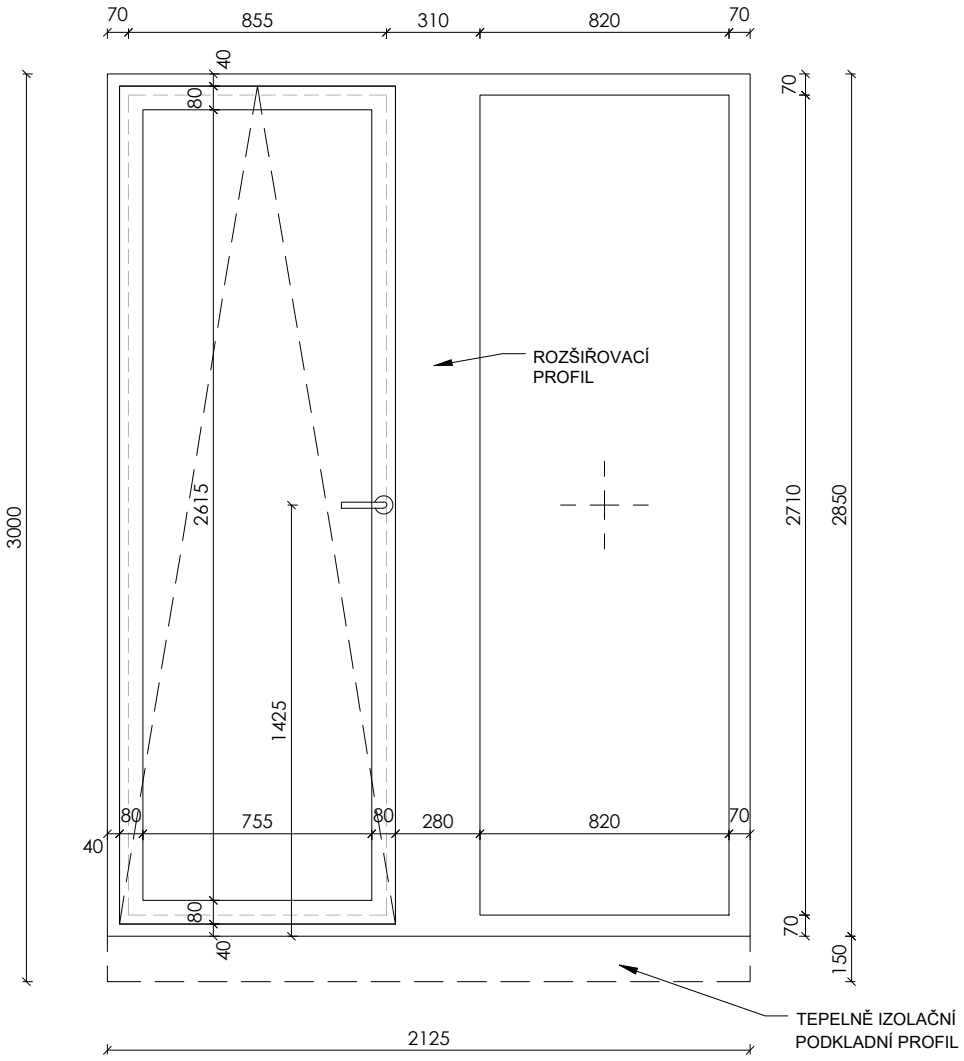

OKNO O/47

POPIS:	TEPELNĚ IZOLAČNÍ OKNO DVOUKŘÍDLÉ KŘÍDLO VÝKLOPNÉ KŘÍDLO FIXNÍ
ROZMĚR OKNA:	DLE SCHÉMATU
SOUČINITEL PROSTUPU TEPLA	MAX. Uw=0,79 W/m2K
AKUSTICKÁ NEPRŮZVUČNOST:	45 dB
POŽÁRNÍ ODOLNOST:	
RÁM OKNA A KŘÍDLA:	HLINÍKOVÝ PROFIL, STAV. HLOUBKA MINIMÁLNÍ - DLE VÝROBCE
	S PŘERUŠENÝM TEPELNÝM MOSTEM, Uf=DLE VÝROBCE,
	TVAR MIN. RÁDIUS HRAN
MATERIÁL:	HLINÍK
POVRCHOVÁ ÚPRAVA:	INT: DOPLNIT
BAREVNOST:	INT. DOPLNIT
TESNĚNÍ:	CELOOBVODOVÉ V DRÁŽCE KŘÍDLA, V ROZÍCH PEVNĚ SPOJENÉ
	TRVALE PRUŽNÉ, BÍLÉ
ZASKLENÍ OKNA:	1: IZOLAČNÍ TROJSKLO, Ug=DLE VÝROBCE
PROVEDENÍ:	DLE DODAVATELE, NAPŘ.: 6-16-6-16-6,
BEZPEČNOSTNÍ SKLO:	ANO
BARVA:	ČIRÉ, BEZBARVÉ
CELOOBVODOVÉ KOVÁNÍ:	POZINKOVANÉ
	4-POLOHOVÁ KLIKA, 3 BEZPEČNOSTNÍ BODY
KLIKA:	KARTÁČOVANÝ NEREZ, KRUHOVÁ ROZETA
PARAPET VNITŘNÍ:	-
PARAPET VNĚJŠÍ:	OPLECHOVÁNÍ - VIZ. TABULKA KLEMPÍŘSKÝCH VÝROBKŮ
OSTĚNÍ A NADPRAŽÍ:	VNITŘNÍ: INTERIÉROVÁ VÁP.CEMENTOVÁ ŠTUKOVÁ OMÍTKA
	VNĚJŠÍ: VENKOVNÍ KONTAKTNÍ ZATEPLOVACÍ SYSTÉM
	- ETICS TL. 200 MM
STAVEBNÍ OTVOR	2125 x 3000 mm

POZNÁMKA:
- TABULKA OKEN NENAHRAZUJE DÍLENSKOU VÝROBNÍ DOKUMENTACI !
- DÍLENSKOU VÝROBNÍ DOKUMENTACI PŘEDLOŽÍ DODAVATEL STAVBY AD KE SCHVÁLENÍ !
- VEŠKERÉ OTVORY NUTNO PŘED VÝROBOU ZAMĚŘIT NA STAVBĚ !
- PŘI OSAZENÍ OKEN JE NUTNO DODRŽET POŽADAVKY NORMY OSAZENÍ OKEN ČSN 74 6077
- V PŘÍPADĚ, ŽE ZASKLENÍ OKNA PLNÍ FUKNCI ZÁBRADELNÍ VÝPLNĚ JE NUTNO DODRŽET POŽADAVKY NORMY ČSN 743305
- VÝROBNÍ DOKUMENTACI - DETAIL OSAZENÍ PROFILŮ NUTNO PŘED REALIZACÍ NECHAT ODSOUHLASIT AD

NÁZEV AKCE

PROJEKT BUDOVY V ČECHOVĚ ULICI VE ŠLAPANICÍCH

VÝPIS VENKOVNÍCH VÝPLNÍ

STUDIO ZLAMAL
WWW.STUDIO-ZLAMAL.CZ

POHLED INTERIÉR M1:25

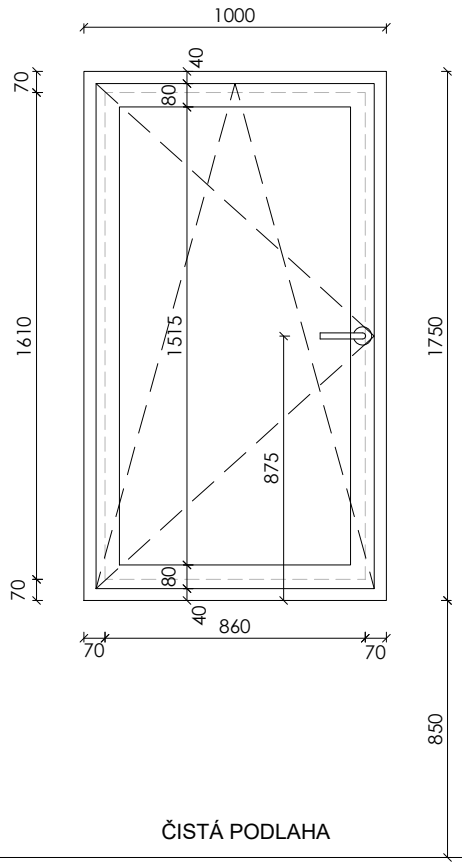

OKNO O/48

POPIS:	TEPELNĚ IZOLAČNÍ OKNO JEDNOKŘÍDLÉ KŘÍDLO OTEVÍRAVÉ A VÝKLOPNÉ
ROZMĚR OKNA:	DLE SCHÉMATU
SOUČINITEL PROSTUPU TEPLA	MAX. Uw=0,79 W/m2K
AKUSTICKÁ NEPRŮZVUČNOST:	45 dB
POŽÁRNÍ ODOLNOST:	
RÁM OKNA A KŘÍDLA:	HLINÍKOVÝ PROFIL, STAV. HLOUBKA MINIMÁLNÍ - DLE VÝROBCE
	S PŘERUŠENÝM TEPELNÝM MOSTEM, Uf=DLE VÝROBCE,
	TVAR MIN. RÁDIUS HRAN
MATERIÁL:	HLINÍK
POVRCHOVÁ ÚPRAVA:	INT: DOPLNIT
BAREVNOST:	INT. DOPLNIT
TESNĚNÍ:	CELOOBVODOVÉ V DRÁŽCE KŘÍDLA, V ROZÍCH PEVNĚ SPOJENÉ
	TRVALE PRUŽNÉ, BÍLÉ
ZASKLENÍ OKNA:	1: IZOLAČNÍ TROJSKLO, Ug=DLE VÝROBCE
PROVEDENÍ:	DLE DODAVATELE, NAPŘ.: 6-16-6-16-6,
BEZPEČNOSTNÍ SKLO:	NE
BARVA:	ČIRÉ, BEZBARVÉ
CELOOBVODOVÉ KOVÁNÍ:	POZINKOVANÉ
	4-POLOHOVÁ KLIKA, 3 BEZPEČNOSTNÍ BODY
KLIKA:	KARTÁČOVANÝ NEREZ, KRUHOVÁ ROZETA
PARAPET VNITŘNÍ:	TRUHLÁŘSKY VÝROBEK - VIZ. TABULKA PARAPETŮ
PARAPET VNĚJŠÍ:	OPLECHOVÁNÍ - VIZ. TABULKA KLEMPÍŘSKÝCH VÝROBKŮ
OSTĚNÍ A NADPRAŽÍ:	VNITŘNÍ: INTERIÉROVÁ VÁP.CEMENTOVÁ ŠTUKOVÁ OMÍTKA
	VNĚJŠÍ: VENKOVNÍ KONTAKTNÍ ZATEPLOVACÍ SYSTÉM
	- ETICS TL. 200 MM
STAVEBNÍ OTVOR	1000 x 1750 mm

POZNÁMKA:
- TABULKA OKEN NENAHRAZUJE DÍLENSKOU VÝROBNÍ DOKUMENTACI !
- DÍLENSKOU VÝROBNÍ DOKUMENTACI PŘEDLOŽÍ DODAVATEL STAVBY AD KE SCHVÁLENÍ !
- VEŠKERÉ OTVORY NUTNO PŘED VÝROBOU ZAMĚŘIT NA STAVBĚ !
- PŘI OSAZENÍ OKEN JE NUTNO DODRŽET POŽADAVKY NORMY OSAZENÍ OKEN ČSN 74 6077
- V PŘÍPADĚ, ŽE ZASKLENÍ OKNA PLNÍ FUKNCI ZÁBRADELNÍ VÝPLNĚ JE NUTNO DODRŽET POŽADAVKY NORMY ČSN 743305
- VÝROBNÍ DOKUMENTACI - DETAIL OSAZENÍ PROFILŮ NUTNO PŘED REALIZACÍ NECHAT ODSOUHLASIT AD

NÁZEV AKCE

PROJEKT BUDOVY V ČECHOVĚ ULICI VE ŠLAPANICÍCH

VÝPIS VENKOVNÍCH VÝPLNÍ

STUDIO ZLAMAL
WWW.STUDIO-ZLAMAL.CZ

POHLED INTERIÉR M1:25

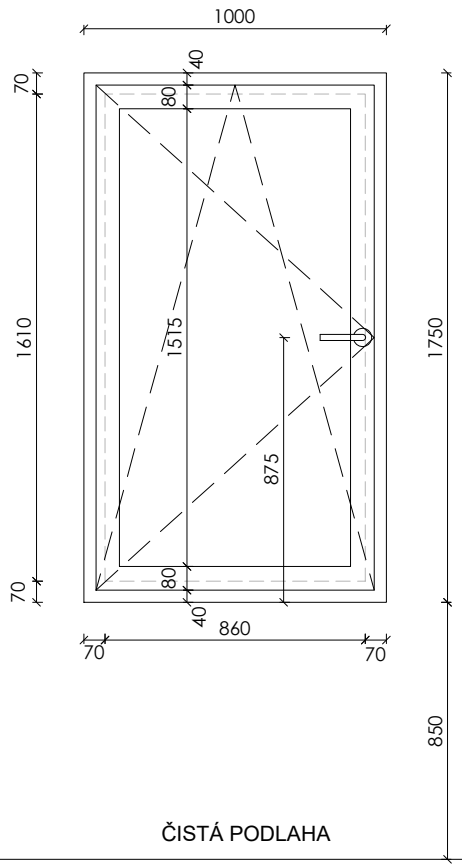

ČISTÁ PODLAHA

OKNO O/49

POPIS:	TEPELNĚ IZOLAČNÍ OKNO JEDNOKŘÍDLÉ KŘÍDLO OTEVÍRAVÉ A VÝKLOPNÉ
ROZMĚR OKNA:	DLE SCHÉMATU
SOUČINITEL PROSTUPU TEPLA	MAX. Uw=0,79 W/m2K
AKUSTICKÁ NEPRŮZVUČNOST:	45 dB
POŽÁRNÍ ODOLNOST:	
RÁM OKNA A KŘÍDLA:	HLINÍKOVÝ PROFIL, STAV. HLOUBKA MINIMÁLNÍ - DLE VÝROBCE
	S PŘERUŠENÝM TEPELNÝM MOSTEM, Uf=DLE VÝROBCE,
	TVAR MIN. RÁDIUS HRAN
MATERIÁL:	HLINÍK
POVRCHOVÁ ÚPRAVA:	INT: DOPLNIT
BAREVNOST:	INT. DOPLNIT
TESNĚNÍ:	CELOOBVODOVÉ V DRÁŽCE KŘÍDLA, V ROZÍCH PEVNĚ SPOJENÉ
	TRVALE PRUŽNÉ, BÍLÉ
ZASKLENÍ OKNA:	1: IZOLAČNÍ TROJSKLO, Ug=DLE VÝROBCE
PROVEDENÍ:	DLE DODAVATELE, NAPŘ.: 6-16-6-16-6,
BEZPEČNOSTNÍ SKLO:	NE
BARVA:	ČIRÉ, BEZBARVÉ
CELOOBVODOVÉ KOVÁNÍ:	POZINKOVANÉ
	4-POLOHOVÁ KLIKA, 3 BEZPEČNOSTNÍ BODY
KLIKA:	KARTÁČOVANÝ NEREZ, KRUHOVÁ ROZETA
PARAPET VNITŘNÍ:	TRUHLÁŘSKY VÝROBEK - VIZ. TABULKA PARAPETŮ
PARAPET VNĚJŠÍ:	OPLECHOVÁNÍ - VIZ. TABULKA KLEMPÍŘSKÝCH VÝROBKŮ
OSTĚNÍ A NADPRAŽÍ:	VNITŘNÍ: INTERIÉROVÁ VÁP.CEMENTOVÁ ŠTUKOVÁ OMÍTKA
	VNĚJŠÍ: VENKOVNÍ KONTAKTNÍ ZATEPLOVACÍ SYSTÉM
	- ETICS TL. 200 MM
STAVEBNÍ OTVOR	1000 x 1750 mm

POZNÁMKA:
- TABULKA OKEN NENAHRAZUJE DÍLENSKOU VÝROBNÍ DOKUMENTACI !
- DÍLENSKOU VÝROBNÍ DOKUMENTACI PŘEDLOŽÍ DODAVATEL STAVBY AD KE SCHVÁLENÍ !
- VEŠKERÉ OTVORY NUTNO PŘED VÝROBOU ZAMĚŘIT NA STAVBĚ !
- PŘI OSAZENÍ OKEN JE NUTNO DODRŽET POŽADAVKY NORMY OSAZENÍ OKEN ČSN 74 6077
- V PŘÍPADĚ, ŽE ZASKLENÍ OKNA PLNÍ FUKNCI ZÁBRADELNÍ VÝPLNĚ JE NUTNO DODRŽET POŽADAVKY NORMY ČSN 743305
- VÝROBNÍ DOKUMENTACI - DETAIL OSAZENÍ PROFILŮ NUTNO PŘED REALIZACÍ NECHAT ODSOUHLASIT AD

NÁZEV AKCE

PROJEKT BUDOVY V ČECHOVĚ ULICI VE ŠLAPANICÍCH

VÝPIS VENKOVNÍCH VÝPLNÍ

STUDIO ZLAMAL
WWW.STUDIO-ZLAMAL.CZ

POHLED INTERIÉR M1:25

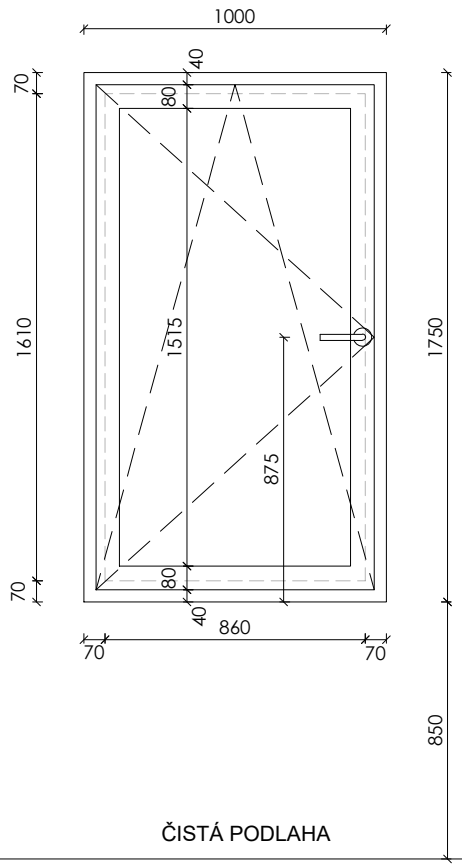

OKNO O/50

POPIS:	TEPELNĚ IZOLAČNÍ OKNO JEDNOKŘÍDLÉ KŘÍDLO OTEVÍRAVÉ A VÝKLOPNÉ
ROZMĚR OKNA:	DLE SCHÉMATU
SOUČINITEL PROSTUPU TEPLA	MAX. Uw=0,79 W/m2K
AKUSTICKÁ NEPRŮZVUČNOST:	45 dB
POŽÁRNÍ ODOLNOST:	
RÁM OKNA A KŘÍDLA:	HLINÍKOVÝ PROFIL, STAV. HLOUBKA MINIMÁLNÍ - DLE VÝROBCE
	S PŘERUŠENÝM TEPELNÝM MOSTEM, Uf=DLE VÝROBCE,
	TVAR MIN. RÁDIUS HRAN
MATERIÁL:	HLINÍK
POVRCHOVÁ ÚPRAVA:	INT: DOPLNIT
BAREVNOST:	INT. DOPLNIT
TESNĚNÍ:	CELOOBVODOVÉ V DRÁŽCE KŘÍDLA, V ROZÍCH PEVNĚ SPOJENÉ
	TRVALE PRUŽNÉ, BÍLÉ
ZASKLENÍ OKNA:	1: IZOLAČNÍ TROJSKLO, Ug=DLE VÝROBCE
PROVEDENÍ:	DLE DODAVATELE, NAPŘ.: 6-16-6-16-6,
BEZPEČNOSTNÍ SKLO:	NE
BARVA:	ČIRÉ, BEZBARVÉ
CELOOBVODOVÉ KOVÁNÍ:	POZINKOVANÉ
	4-POLOHOVÁ KLIKA, 3 BEZPEČNOSTNÍ BODY
KLIKA:	KARTÁČOVANÝ NEREZ, KRUHOVÁ ROZETA
PARAPET VNITŘNÍ:	TRUHLÁŘSKY VÝROBEK - VIZ. TABULKA PARAPETŮ
PARAPET VNĚJŠÍ:	OPLECHOVÁNÍ - VIZ. TABULKA KLEMPÍŘSKÝCH VÝROBKŮ
OSTĚNÍ A NADPRAŽÍ:	VNITŘNÍ: INTERIÉROVÁ VÁP.CEMENTOVÁ ŠTUKOVÁ OMÍTKA
	VNĚJŠÍ: VENKOVNÍ KONTAKTNÍ ZATEPLOVACÍ SYSTÉM
	- ETICS TL. 200 MM
STAVEBNÍ OTVOR	1000 x 1750 mm

POZNÁMKA:
- TABULKA OKEN NENAHRAZUJE DÍLENSKOU VÝROBNÍ DOKUMENTACI !
- DÍLENSKOU VÝROBNÍ DOKUMENTACI PŘEDLOŽÍ DODAVATEL STAVBY AD KE SCHVÁLENÍ !
- VEŠKERÉ OTVORY NUTNO PŘED VÝROBOU ZAMĚŘIT NA STAVBĚ !
- PŘI OSAZENÍ OKEN JE NUTNO DODRŽET POŽADAVKY NORMY OSAZENÍ OKEN ČSN 74 6077
- V PŘÍPADĚ, ŽE ZASKLENÍ OKNA PLNÍ FUKNCI ZÁBRADELNÍ VÝPLNĚ JE NUTNO DODRŽET POŽADAVKY NORMY ČSN 743305
- VÝROBNÍ DOKUMENTACI - DETAIL OSAZENÍ PROFILŮ NUTNO PŘED REALIZACÍ NECHAT ODSOUHLASIT AD

NÁZEV AKCE

PROJEKT BUDOVY V ČECHOVĚ ULICI VE ŠLAPANICÍCH

VÝPIS VENKOVNÍCH VÝPLNÍ

STUDIO ZLAMAL
WWW.STUDIO-ZLAMAL.CZ

POHLED INTERIÉR M1:25

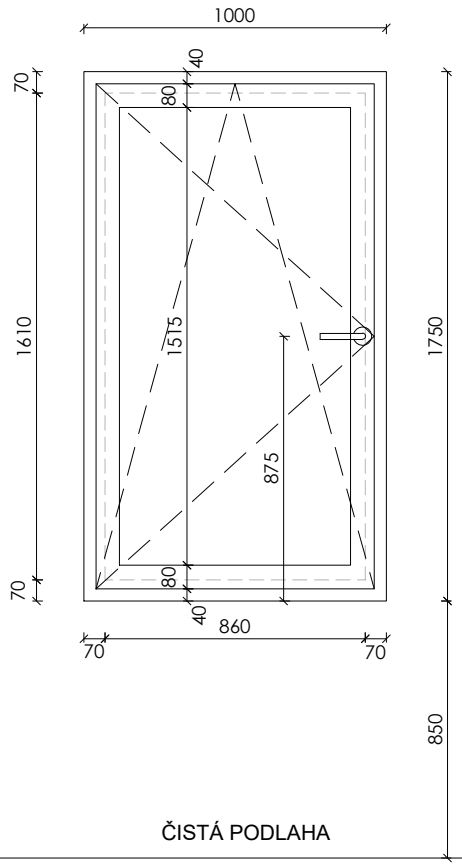

OKNO O/51

POPIS:	TEPELNĚ IZOLAČNÍ OKNO JEDNOKŘÍDLÉ KŘÍDLO OTEVÍRAVÉ A VÝKLOPNÉ
ROZMĚR OKNA:	DLE SCHÉMATU
SOUČINITEL PROSTUPU TEPLA	MAX. Uw=0,79 W/m2K
AKUSTICKÁ NEPRŮZVUČNOST:	45 dB
POŽÁRNÍ ODOLNOST:	
RÁM OKNA A KŘÍDLA:	HLINÍKOVÝ PROFIL, STAV. HLOUBKA MINIMÁLNÍ - DLE VÝROBCE
	S PŘERUŠENÝM TEPELNÝM MOSTEM, Uf=DLE VÝROBCE,
	TVAR MIN. RÁDIUS HRAN
MATERIÁL:	HLINÍK
POVRCHOVÁ ÚPRAVA:	INT: DOPLNIT
BAREVNOST:	INT. DOPLNIT
TESNĚNÍ:	CELOOBVODOVÉ V DRÁŽCE KŘÍDLA, V ROZÍCH PEVNĚ SPOJENÉ
	TRVALE PRUŽNÉ, BÍLÉ
ZASKLENÍ OKNA:	1: IZOLAČNÍ TROJSKLO, Ug=DLE VÝROBCE
PROVEDENÍ:	DLE DODAVATELE, NAPŘ.: 6-16-6-16-6,
BEZPEČNOSTNÍ SKLO:	NE
BARVA:	ČIRÉ, BEZBARVÉ
CELOOBVODOVÉ KOVÁNÍ:	POZINKOVANÉ
	4-POLOHOVÁ KLIKA, 3 BEZPEČNOSTNÍ BODY
KLIKA:	KARTÁČOVANÝ NEREZ, KRUHOVÁ ROZETA
PARAPET VNITŘNÍ:	TRUHLÁŘSKY VÝROBEK - VIZ. TABULKA PARAPETŮ
PARAPET VNĚJŠÍ:	OPLECHOVÁNÍ - VIZ. TABULKA KLEMPÍŘSKÝCH VÝROBKŮ
OSTĚNÍ A NADPRAŽÍ:	VNITŘNÍ: INTERIÉROVÁ VÁP.CEMENTOVÁ ŠTUKOVÁ OMÍTKA
	VNĚJŠÍ: VENKOVNÍ KONTAKTNÍ ZATEPLOVACÍ SYSTÉM
	- ETICS TL. 200 MM
STAVEBNÍ OTVOR	1000 x 1750 mm

POZNÁMKA:
- TABULKA OKEN NENAHRAZUJE DÍLENSKOU VÝROBNÍ DOKUMENTACI !
- DÍLENSKOU VÝROBNÍ DOKUMENTACI PŘEDLOŽÍ DODAVATEL STAVBY AD KE SCHVÁLENÍ !
- VEŠKERÉ OTVORY NUTNO PŘED VÝROBOU ZAMĚŘIT NA STAVBĚ !
- PŘI OSAZENÍ OKEN JE NUTNO DODRŽET POŽADAVKY NORMY OSAZENÍ OKEN ČSN 74 6077
- V PŘÍPADĚ, ŽE ZASKLENÍ OKNA PLNÍ FUKNCI ZÁBRADELNÍ VÝPLNĚ JE NUTNO DODRŽET POŽADAVKY NORMY ČSN 743305
- VÝROBNÍ DOKUMENTACI - DETAIL OSAZENÍ PROFILŮ NUTNO PŘED REALIZACÍ NECHAT ODSOUHLASIT AD

NÁZEV AKCE

PROJEKT BUDOVY V ČECHOVĚ ULICI VE ŠLAPANICÍCH

VÝPIS VENKOVNÍCH VÝPLNÍ

STUDIO ZLAMAL
WWW.STUDIO-ZLAMAL.CZ

POHLED INTERIÉR M1:25

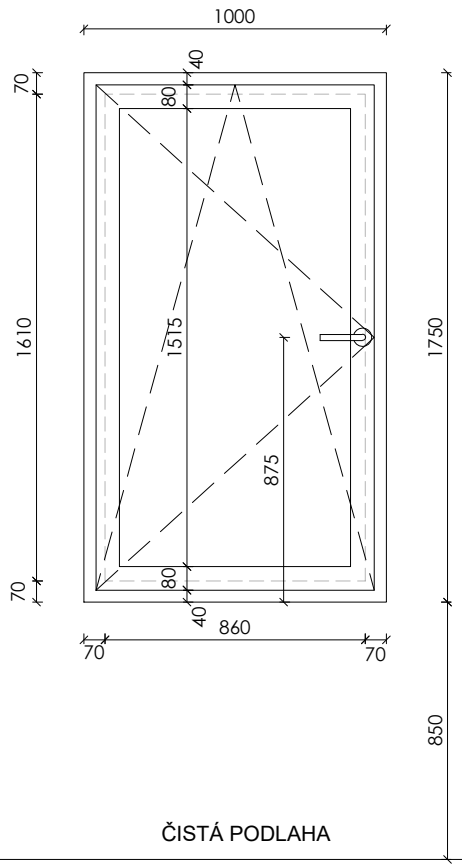

OKNO O/52

POPIS:	TEPELNĚ IZOLAČNÍ OKNO JEDNOKŘÍDLÉ KŘÍDLO OTEVÍRAVÉ A VÝKLOPNÉ
ROZMĚR OKNA:	DLE SCHÉMATU
SOUČINITEL PROSTUPU TEPLA	MAX. Uw=0,79 W/m2K
AKUSTICKÁ NEPRŮZVUČNOST:	45 dB
POŽÁRNÍ ODOLNOST:	
RÁM OKNA A KŘÍDLA:	HLINÍKOVÝ PROFIL, STAV. HLOUBKA MINIMÁLNÍ - DLE VÝROBCE
	S PŘERUŠENÝM TEPELNÝM MOSTEM, Uf=DLE VÝROBCE,
	TVAR MIN. RÁDIUS HRAN
MATERIÁL:	HLINÍK
POVRCHOVÁ ÚPRAVA:	INT: DOPLNIT
BAREVNOST:	INT. DOPLNIT
TESNĚNÍ:	CELOOBVODOVÉ V DRÁŽCE KŘÍDLA, V ROZÍCH PEVNĚ SPOJENÉ
	TRVALE PRUŽNÉ, BÍLÉ
ZASKLENÍ OKNA:	1: IZOLAČNÍ TROJSKLO, Ug=DLE VÝROBCE
PROVEDENÍ:	DLE DODAVATELE, NAPŘ.: 6-16-6-16-6,
BEZPEČNOSTNÍ SKLO:	NE
BARVA:	ČIRÉ, BEZBARVÉ
CELOOBVODOVÉ KOVÁNÍ:	POZINKOVANÉ
	4-POLOHOVÁ KLIKA, 3 BEZPEČNOSTNÍ BODY
KLIKA:	KARTÁČOVANÝ NEREZ, KRUHOVÁ ROZETA
PARAPET VNITŘNÍ:	TRUHLÁŘSKY VÝROBEK - VIZ. TABULKA PARAPETŮ
PARAPET VNĚJŠÍ:	OPLECHOVÁNÍ - VIZ. TABULKA KLEMPÍŘSKÝCH VÝROBKŮ
OSTĚNÍ A NADPRAŽÍ:	VNITŘNÍ: INTERIÉROVÁ VÁP.CEMENTOVÁ ŠTUKOVÁ OMÍTKA
	VNĚJŠÍ: VENKOVNÍ KONTAKTNÍ ZATEPLOVACÍ SYSTÉM
	- ETICS TL. 200 MM
STAVEBNÍ OTVOR	1000 x 1750 mm

POZNÁMKA:
- TABULKA OKEN NENAHRAZUJE DÍLENSKOU VÝROBNÍ DOKUMENTACI !
- DÍLENSKOU VÝROBNÍ DOKUMENTACI PŘEDLOŽÍ DODAVATEL STAVBY AD KE SCHVÁLENÍ !
- VEŠKERÉ OTVORY NUTNO PŘED VÝROBOU ZAMĚŘIT NA STAVBĚ !
- PŘI OSAZENÍ OKEN JE NUTNO DODRŽET POŽADAVKY NORMY OSAZENÍ OKEN ČSN 74 6077
- V PŘÍPADĚ, ŽE ZASKLENÍ OKNA PLNÍ FUKNCI ZÁBRADELNÍ VÝPLNĚ JE NUTNO DODRŽET POŽADAVKY NORMY ČSN 743305
- VÝROBNÍ DOKUMENTACI - DETAIL OSAZENÍ PROFILŮ NUTNO PŘED REALIZACÍ NECHAT ODSOUHLASIT AD

NÁZEV AKCE

PROJEKT BUDOVY V ČECHOVĚ ULICI VE ŠLAPANICÍCH

VÝPIS VENKOVNÍCH VÝPLNÍ

STUDIO ZLAMAL
WWW.STUDIO-ZLAMAL.CZ

POHLED INTERIÉR M1:25

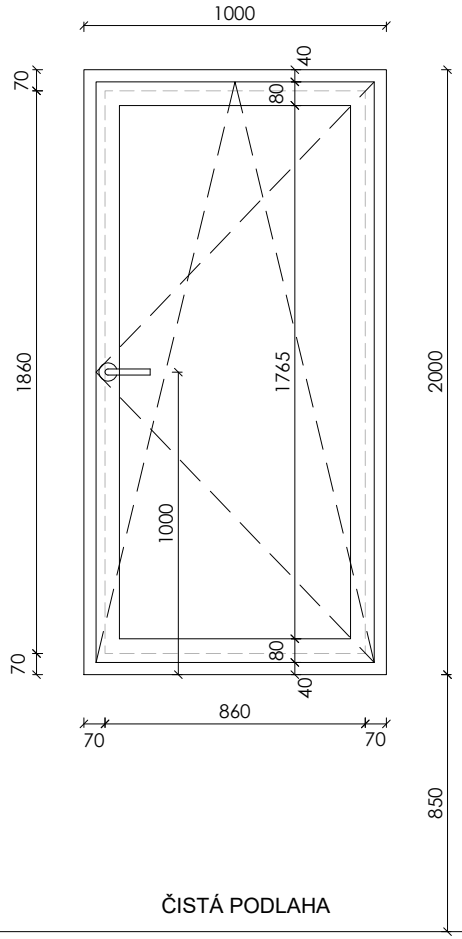

OKNO O/53

POPIS:	TEPELNĚ IZOLAČNÍ OKNO JEDNOKŘÍDLÉ KŘÍDLO OTEVÍRAVÉ A VÝKLOPNÉ
ROZMĚR OKNA:	DLE SCHÉMATU
SOUČINITEL PROSTUPU TEPLA	MAX. Uw=0,79 W/m2K
AKUSTICKÁ NEPRŮZVUČNOST:	45 dB
POŽÁRNÍ ODOLNOST:	
RÁM OKNA A KŘÍDLA:	HLINÍKOVÝ PROFIL, STAV. HLOUBKA MINIMÁLNÍ - DLE VÝROBCE
	S PŘERUŠENÝM TEPELNÝM MOSTEM, Uf=DLE VÝROBCE,
	TVAR MIN. RÁDIUS HRAN
MATERIÁL:	HLINÍK
POVRCHOVÁ ÚPRAVA:	INT: DOPLNIT
BAREVNOST:	INT. DOPLNIT
TESNĚNÍ:	CELOOBVODOVÉ V DRÁŽCE KŘÍDLA, V ROZÍCH PEVNĚ SPOJENÉ
	TRVALE PRUŽNÉ, BÍLÉ
ZASKLENÍ OKNA:	1: IZOLAČNÍ TROJSKLO, Ug=DLE VÝROBCE
PROVEDENÍ:	DLE DODAVATELE, NAPŘ.: 6-16-6-16-6,
BEZPEČNOSTNÍ SKLO:	NE
BARVA:	ČIRÉ, BEZBARVÉ
CELOOBVODOVÉ KOVÁNÍ:	POZINKOVANÉ
	4-POLOHOVÁ KLIKA, 3 BEZPEČNOSTNÍ BODY
KLIKA:	KARTÁČOVANÝ NEREZ, KRUHOVÁ ROZETA
PARAPET VNITŘNÍ:	TRUHLÁŘSKY VÝROBEK - VIZ. TABULKA PARAPETŮ
PARAPET VNĚJŠÍ:	OPLECHOVÁNÍ - VIZ. TABULKA KLEMPÍŘSKÝCH VÝROBKŮ
OSTĚNÍ A NADPRAŽÍ:	VNITŘNÍ: INTERIÉROVÁ VÁP.CEMENTOVÁ ŠTUKOVÁ OMÍTKA
	VNĚJŠÍ: VENKOVNÍ KONTAKTNÍ ZATEPLOVACÍ SYSTÉM
	- ETICS TL. 200 MM
STAVEBNÍ OTVOR	1000 x 2000 mm

POZNÁMKA:
- TABULKA OKEN NENAHRAZUJE DÍLENSKOU VÝROBNÍ DOKUMENTACI !
- DÍLENSKOU VÝROBNÍ DOKUMENTACI PŘEDLOŽÍ DODAVATEL STAVBY AD KE SCHVÁLENÍ !
- VEŠKERÉ OTVORY NUTNO PŘED VÝROBOU ZAMĚŘIT NA STAVBĚ !
- PŘI OSAZENÍ OKEN JE NUTNO DODRŽET POŽADAVKY NORMY OSAZENÍ OKEN ČSN 74 6077
- V PŘÍPADĚ, ŽE ZASKLENÍ OKNA PLNÍ FUKNCI ZÁBRADELNÍ VÝPLNĚ JE NUTNO DODRŽET POŽADAVKY NORMY ČSN 743305
- VÝROBNÍ DOKUMENTACI - DETAIL OSAZENÍ PROFILŮ NUTNO PŘED REALIZACÍ NECHAT ODSOUHLASIT AD

NÁZEV AKCE

PROJEKT BUDOVY V ČECHOVĚ ULICI VE ŠLAPANICÍCH

VÝPIS VENKOVNÍCH VÝPLNÍ

STUDIO ZLAMAL
WWW.STUDIO-ZLAMAL.CZ

POHLED INTERIÉR M1:25

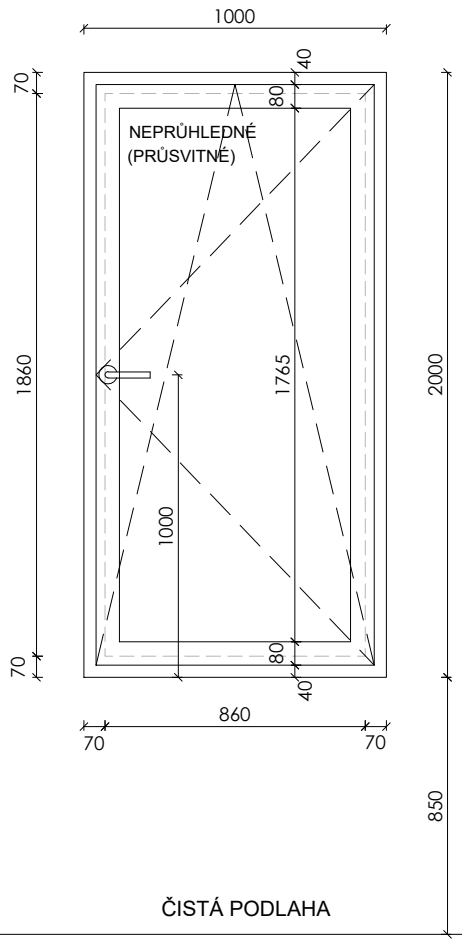

OKNO O/54

POPIS:	TEPELNĚ IZOLAČNÍ OKNO JEDNOKŘÍDLÉ KŘÍDLO OTEVÍRAVÉ A VÝKLOPNÉ
ROZMĚR OKNA:	DLE SCHÉMATU
SOUČINITEL PROSTUPU TEPLA	MAX. Uw=0,79 W/m2K
AKUSTICKÁ NEPRŮZVUČNOST:	45 dB
POŽÁRNÍ ODOLNOST:	
RÁM OKNA A KŘÍDLA:	HLINÍKOVÝ PROFIL, STAV. HLOUBKA MINIMÁLNÍ - DLE VÝROBCE S PŘERUŠENÝM TEPELNÝM MOSTEM, Uf=DLE VÝROBCE, TVAR MIN. RÁDIUS HRAN
MATERIÁL:	HLINÍK
POVRCHOVÁ ÚPRAVA:	INT: DOPLNIT
BAREVNOST:	INT. DOPLNIT
TESNĚNÍ:	CELOOBVODOVÉ V DRÁŽCE KŘÍDLA, V ROZÍCH PEVNĚ SPOJENÉ TRVALE PRUŽNÉ, BÍLÉ
ZASKLENÍ OKNA:	1: IZOLAČNÍ TROJSKLO, Ug=DLE VÝROBCE
PROVEDENÍ:	DLE DODAVATELE, NAPŘ.: 6-16-6-16-6,
BEZPEČNOSTNÍ SKLO:	NE
BARVA:	NEPRŮHLEDNÉ, PRŮSVITNÉ
CELOOBVODOVÉ KOVÁNÍ:	POZINKOVANÉ
	4-POLOHOVÁ KLIKA, 3 BEZPEČNOSTNÍ BODY
KLIKA:	KARTÁČOVANÝ NEREZ, KRUHOVÁ ROZETA
PARAPET VNITŘNÍ:	TRUHLÁŘSKY VÝROBEK - VIZ. TABULKA PARAPETŮ
PARAPET VNĚJŠÍ:	OPLECHOVÁNÍ - VIZ. TABULKA KLEMPÍŘSKÝCH VÝROBKŮ
OSTĚNÍ A NADPRAŽÍ:	VNITŘNÍ: INTERIÉROVÁ VÁP.CEMENTOVÁ ŠTUKOVÁ OMÍTKA VNĚJŠÍ: VENKOVNÍ KONTAKTNÍ ZATEPLOVACÍ SYSTÉM - ETICS TL. 200 MM
STAVEBNÍ OTVOR	1000 x 2000 mm

POZNÁMKA:
- TABULKA OKEN NENAHRAZUJE DÍLENSKOU VÝROBNÍ DOKUMENTACI !
- DÍLENSKOU VÝROBNÍ DOKUMENTACI PŘEDLOŽÍ DODAVATEL STAVBY AD KE SCHVÁLENÍ !
- VEŠKERÉ OTVORY NUTNO PŘED VÝROBOU ZAMĚŘIT NA STAVBĚ !
- PŘI OSAZENÍ OKEN JE NUTNO DODRŽET POŽADAVKY NORMY OSAZENÍ OKEN ČSN 74 6077
- V PŘÍPADĚ, ŽE ZASKLENÍ OKNA PLNÍ FUKNCI ZÁBRADELNÍ VÝPLNĚ JE NUTNO DODRŽET POŽADAVKY NORMY ČSN 743305
- VÝROBNÍ DOKUMENTACI - DETAIL OSAZENÍ PROFILŮ NUTNO PŘED REALIZACÍ NECHAT ODSOUHLASIT AD

NÁZEV AKCE

PROJEKT BUDOVY V ČECHOVĚ ULICI VE ŠLAPANICÍCH

VÝPIS VENKOVNÍCH VÝPLNÍ

STUDIO ZLAMAL
WWW.STUDIO-ZLAMAL.CZ

POHLED INTERIÉR M1:25

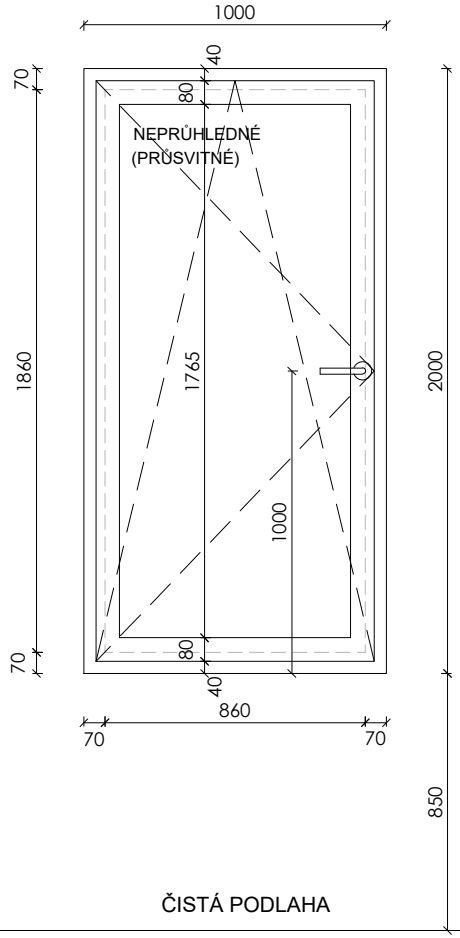

OKNO O/55

POPIS:	TEPELNĚ IZOLAČNÍ OKNO JEDNOKŘÍDLÉ KŘÍDLO OTEVÍRAVÉ A VÝKLOPNÉ
ROZMĚR OKNA:	DLE SCHÉMATU
SOUČINITEL PROSTUPU TEPLA	MAX. Uw=0,79 W/m2K
AKUSTICKÁ NEPRŮZVUČNOST:	45 dB
POŽÁRNÍ ODOLNOST:	
RÁM OKNA A KŘÍDLA:	HLINÍKOVÝ PROFIL, STAV. HLOUBKA MINIMÁLNÍ - DLE VÝROBCE S PŘERUŠENÝM TEPELNÝM MOSTEM, Uf=DLE VÝROBCE, TVAR MIN. RÁDIUS HRAN
MATERIÁL:	HLINÍK
POVRCHOVÁ ÚPRAVA:	INT: DOPLNIT
BAREVNOST:	INT. DOPLNIT
TESNĚNÍ:	CELOOBVODOVÉ V DRÁŽCE KŘÍDLA, V ROZÍCH PEVNĚ SPOJENÉ TRVALE PRUŽNÉ, BÍLÉ
ZASKLENÍ OKNA:	1: IZOLAČNÍ TROJSKLO, Ug=DLE VÝROBCE
PROVEDENÍ:	DLE DODAVATELE, NAPŘ.: 6-16-6-16-6,
BEZPEČNOSTNÍ SKLO:	NE
BARVA:	NEPRŮHLEDNÉ, PRŮSVITNÉ
CELOOBVODOVÉ KOVÁNÍ:	POZINKOVANÉ
	4-POLOHOVÁ KLIKA, 3 BEZPEČNOSTNÍ BODY
KLIKA:	KARTÁČOVANÝ NEREZ, KRUHOVÁ ROZETA
PARAPET VNITŘNÍ:	TRUHLÁŘSKY VÝROBEK - VIZ. TABULKA PARAPETŮ
PARAPET VNĚJŠÍ:	OPLECHOVÁNÍ - VIZ. TABULKA KLEMPÍŘSKÝCH VÝROBKŮ
OSTĚNÍ A NADPRAŽÍ:	VNITŘNÍ: INTERIÉROVÁ VÁP.CEMENTOVÁ ŠTUKOVÁ OMÍTKA VNĚJŠÍ: VENKOVNÍ KONTAKTNÍ ZATEPLOVACÍ SYSTÉM - ETICS TL. 200 MM
STAVEBNÍ OTVOR	1000 x 2000 mm

POZNÁMKA:
- TABULKA OKEN NENAHRAZUJE DÍLENSKOU VÝROBNÍ DOKUMENTACI !
- DÍLENSKOU VÝROBNÍ DOKUMENTACI PŘEDLOŽÍ DODAVATEL STAVBY AD KE SCHVÁLENÍ !
- VEŠKERÉ OTVORY NUTNO PŘED VÝROBOU ZAMĚŘIT NA STAVBĚ !
- PŘI OSAZENÍ OKEN JE NUTNO DODRŽET POŽADAVKY NORMY OSAZENÍ OKEN ČSN 74 6077
- V PŘÍPADĚ, ŽE ZASKLENÍ OKNA PLNÍ FUKNCI ZÁBRADELNÍ VÝPLNĚ JE NUTNO DODRŽET POŽADAVKY NORMY ČSN 743305
- VÝROBNÍ DOKUMENTACI - DETAIL OSAZENÍ PROFILŮ NUTNO PŘED REALIZACÍ NECHAT ODSOUHLASIT AD

NÁZEV AKCE

PROJEKT BUDOVY V ČECHOVĚ ULICI VE ŠLAPANICÍCH

VÝPIS VENKOVNÍCH VÝPLNÍ

STUDIO ZLAMAL
WWW.STUDIO-ZLAMAL.CZ

POHLED INTERIÉR M1:25

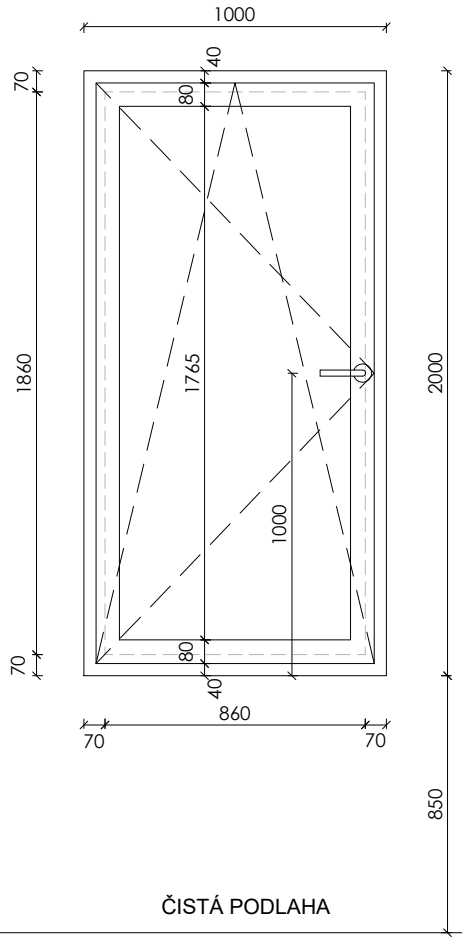

ČISTÁ PODLAHA

OKNO O/56

POPIS:	TEPELNĚ IZOLAČNÍ OKNO JEDNOKŘÍDLÉ KŘÍDLO OTEVÍRAVÉ A VÝKLOPNÉ
ROZMĚR OKNA:	DLE SCHÉMATU
SOUČINITEL PROSTUPU TEPLA	MAX. Uw=0,79 W/m2K
AKUSTICKÁ NEPRŮZVUČNOST:	45 dB
POŽÁRNÍ ODOLNOST:	
RÁM OKNA A KŘÍDLA:	HLINÍKOVÝ PROFIL, STAV. HLOUBKA MINIMÁLNÍ - DLE VÝROBCE S PŘERUŠENÝM TEPELNÝM MOSTEM, Uf=DLE VÝROBCE, TVAR MIN. RÁDIUS HRAN
MATERIÁL:	HLINÍK
POVRCHOVÁ ÚPRAVA:	INT: DOPLNIT
BAREVNOST:	INT. DOPLNIT
TESNĚNÍ:	CELOOBVODOVÉ V DRÁŽCE KŘÍDLA, V ROZÍCH PEVNĚ SPOJENÉ TRVALE PRUŽNÉ, BÍLÉ
ZASKLENÍ OKNA:	1: IZOLAČNÍ TROJSKLO, Ug=DLE VÝROBCE
PROVEDENÍ:	DLE DODAVATELE, NAPŘ.: 6-16-6-16-6,
BEZPEČNOSTNÍ SKLO:	NE
BARVA:	ČIRÉ, BEZBARVÉ
CELOOBVODOVÉ KOVÁNÍ:	POZINKOVANÉ
	4-POLOHOVÁ KLIKA, 3 BEZPEČNOSTNÍ BODY
KLIKA:	KARTÁČOVANÝ NEREZ, KRUHOVÁ ROZETA
PARAPET VNITŘNÍ:	TRUHLÁŘSKY VÝROBEK - VIZ. TABULKA PARAPETŮ
PARAPET VNĚJŠÍ:	OPLECHOVÁNÍ - VIZ. TABULKA KLEMPÍŘSKÝCH VÝROBKŮ
OSTĚNÍ A NADPRAŽÍ:	VNITŘNÍ: INTERIÉROVÁ VÁP.CEMENTOVÁ ŠTUKOVÁ OMÍTKA VNĚJŠÍ: VENKOVNÍ KONTAKTNÍ ZATEPLOVACÍ SYSTÉM - ETICS TL. 200 MM
STAVEBNÍ OTVOR	1000 x 2000 mm

POZNÁMKA:
- TABULKA OKEN NENAHRAZUJE DÍLENSKOU VÝROBNÍ DOKUMENTACI !
- DÍLENSKOU VÝROBNÍ DOKUMENTACI PŘEDLOŽÍ DODAVATEL STAVBY AD KE SCHVÁLENÍ !
- VEŠKERÉ OTVORY NUTNO PŘED VÝROBOU ZAMĚŘIT NA STAVBĚ !
- PŘI OSAZENÍ OKEN JE NUTNO DODRŽET POŽADAVKY NORMY OSAZENÍ OKEN ČSN 74 6077
- V PŘÍPADĚ, ŽE ZASKLENÍ OKNA PLNÍ FUKNCI ZÁBRADELNÍ VÝPLNĚ JE NUTNO DODRŽET POŽADAVKY NORMY ČSN 743305
- VÝROBNÍ DOKUMENTACI - DETAIL OSAZENÍ PROFILŮ NUTNO PŘED REALIZACÍ NECHAT ODSOUHLASIT AD

NÁZEV AKCE

PROJEKT BUDOVY V ČECHOVĚ ULICI VE ŠLAPANICÍCH

VÝPIS VENKOVNÍCH VÝPLNÍ

STUDIO ZLAMAL
WWW.STUDIO-ZLAMAL.CZ

POHLED INTERIÉR M1:25

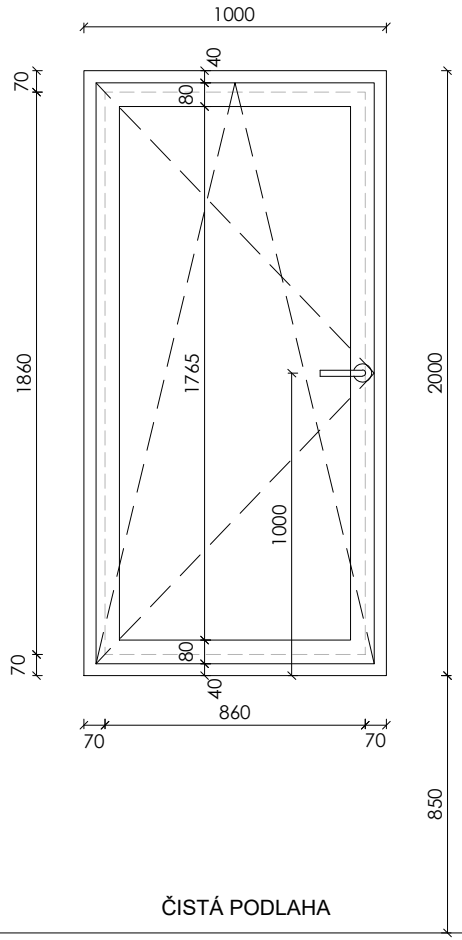

ČISTÁ PODLAHA

OKNO O/57

POPIS:	TEPELNĚ IZOLAČNÍ OKNO JEDNOKŘÍDLÉ KŘÍDLO OTEVÍRAVÉ A VÝKLOPNÉ
ROZMĚR OKNA:	DLE SCHÉMATU
SOUČINITEL PROSTUPU TEPLA	MAX. Uw=0,79 W/m2K
AKUSTICKÁ NEPRŮZVUČNOST:	45 dB
POŽÁRNÍ ODOLNOST:	
RÁM OKNA A KŘÍDLA:	HLINÍKOVÝ PROFIL, STAV. HLOUBKA MINIMÁLNÍ - DLE VÝROBCE
	S PŘERUŠENÝM TEPELNÝM MOSTEM, Uf=DLE VÝROBCE,
	TVAR MIN. RÁDIUS HRAN
MATERIÁL:	HLINÍK
POVRCHOVÁ ÚPRAVA:	INT: DOPLNIT
BAREVNOST:	INT. DOPLNIT
TESNĚNÍ:	CELOOBVODOVÉ V DRÁŽCE KŘÍDLA, V ROZÍCH PEVNĚ SPOJENÉ
	TRVALE PRUŽNÉ, BÍLÉ
ZASKLENÍ OKNA:	1: IZOLAČNÍ TROJSKLO, Ug=DLE VÝROBCE
PROVEDENÍ:	DLE DODAVATELE, NAPŘ.: 6-16-6-16-6,
BEZPEČNOSTNÍ SKLO:	NE
BARVA:	ČIRÉ, BEZBARVÉ
CELOOBVODOVÉ KOVÁNÍ:	POZINKOVANÉ
	4-POLOHOVÁ KLIKA, 3 BEZPEČNOSTNÍ BODY
KLIKA:	KARTÁČOVANÝ NEREZ, KRUHOVÁ ROZETA
PARAPET VNITŘNÍ:	TRUHLÁŘSKY VÝROBEK - VIZ. TABULKA PARAPETŮ
PARAPET VNĚJŠÍ:	OPLECHOVÁNÍ - VIZ. TABULKA KLEMPÍŘSKÝCH VÝROBKŮ
OSTĚNÍ A NADPRAŽÍ:	VNITŘNÍ: INTERIÉROVÁ VÁP.CEMENTOVÁ ŠTUKOVÁ OMÍTKA
	VNĚJŠÍ: VENKOVNÍ KONTAKTNÍ ZATEPLOVACÍ SYSTÉM
	- ETICS TL. 200 MM
STAVEBNÍ OTVOR	1000 x 2000 mm

POZNÁMKA:
- TABULKA OKEN NENAHRAZUJE DÍLENSKOU VÝROBNÍ DOKUMENTACI !
- DÍLENSKOU VÝROBNÍ DOKUMENTACI PŘEDLOŽÍ DODAVATEL STAVBY AD KE SCHVÁLENÍ !
- VEŠKERÉ OTVORY NUTNO PŘED VÝROBOU ZAMĚŘIT NA STAVBĚ !
- PŘI OSAZENÍ OKEN JE NUTNO DODRŽET POŽADAVKY NORMY OSAZENÍ OKEN ČSN 74 6077
- V PŘÍPADĚ, ŽE ZASKLENÍ OKNA PLNÍ FUKNCI ZÁBRADELNÍ VÝPLNĚ JE NUTNO DODRŽET POŽADAVKY NORMY ČSN 743305
- VÝROBNÍ DOKUMENTACI - DETAIL OSAZENÍ PROFILŮ NUTNO PŘED REALIZACÍ NECHAT ODSOUHLASIT AD

NÁZEV AKCE

PROJEKT BUDOVY V ČECHOVĚ ULICI VE ŠLAPANICÍCH

VÝPIS VENKOVNÍCH VÝPLNÍ

STUDIO ZLAMAL
WWW.STUDIO-ZLAMAL.CZ

POHLED INTERIÉR M1:25

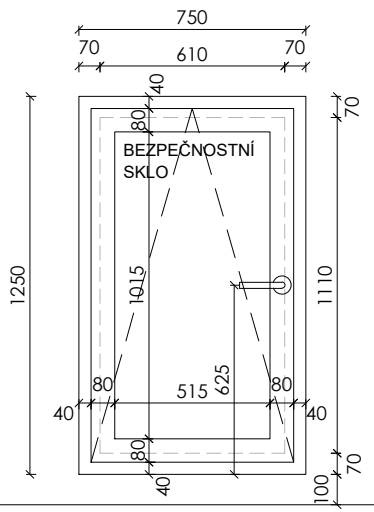

ČISTÁ PODLAHA

OKNO O/58

POPIS:	TEPELNĚ IZOLAČNÍ OKNO JEDNOKŘÍDLÉ KŘÍDLO VÝKLOPNÉ
ROZMĚR OKNA:	DLE SCHÉMATU
SOUČINITEL PROSTUPU TEPLA	MAX. Uw=0,79 W/m2K
AKUSTICKÁ NEPRŮZVUČNOST:	45 dB
POŽÁRNÍ ODOLNOST:	
RÁM OKNA A KŘÍDLA:	HLINÍKOVÝ PROFIL, STAV. HLOUBKA MINIMÁLNÍ - DLE VÝROBCE
	S PŘERUŠENÝM TEPELNÝM MOSTEM, Uf=DLE VÝROBCE,
	TVAR MIN. RÁDIUS HRAN
MATERIÁL:	HLINÍK
POVRCHOVÁ ÚPRAVA:	INT: DOPLNIT
BAREVNOST:	INT. DOPLNIT
TESNĚNÍ:	CELOOBVODOVÉ V DRÁŽCE KŘÍDLA, V ROZÍCH PEVNĚ SPOJENÉ
	TRVALE PRUŽNÉ, BÍLÉ
ZASKLENÍ OKNA:	1: IZOLAČNÍ TROJSKLO, Ug=DLE VÝROBCE
PROVEDENÍ:	DLE DODAVATELE, NAPŘ.: 6-16-6-16-6,
BEZPEČNOSTNÍ SKLO:	ANO
BARVA:	ČIRÉ, BEZBARVÉ
CELOOBVODOVÉ KOVÁNÍ:	POZINKOVANÉ
	4-POLOHOVÁ KLIKA, 3 BEZPEČNOSTNÍ BODY
KLIKA:	KARTÁČOVANÝ NEREZ, KRUHOVÁ ROZETA
PARAPET VNITŘNÍ:	TRUHLÁŘSKY VÝROBEK - VIZ. TABULKA PARAPETŮ
PARAPET VNĚJŠÍ:	OPLECHOVÁNÍ - VIZ. TABULKA KLEMPÍŘSKÝCH VÝROBKŮ
OSTĚNÍ A NADPRAŽÍ:	VNITŘNÍ: INTERIÉROVÁ VÁP.CEMENTOVÁ ŠTUKOVÁ OMÍTKA
	VNĚJŠÍ: VENKOVNÍ KONTAKTNÍ ZATEPLOVACÍ SYSTÉM
	- ETICS TL. 200 MM
STAVEBNÍ OTVOR	750 x 1250 mm

POZNÁMKA:
- TABULKA OKEN NENAHRAZUJE DÍLENSKOU VÝROBNÍ DOKUMENTACI !
- DÍLENSKOU VÝROBNÍ DOKUMENTACI PŘEDLOŽÍ DODAVATEL STAVBY AD KE SCHVÁLENÍ !
- VEŠKERÉ OTVORY NUTNO PŘED VÝROBOU ZAMĚŘIT NA STAVBĚ !
- PŘI OSAZENÍ OKEN JE NUTNO DODRŽET POŽADAVKY NORMY OSAZENÍ OKEN ČSN 74 6077
- V PŘÍPADĚ, ŽE ZASKLENÍ OKNA PLNÍ FUKNCI ZÁBRADELNÍ VÝPLNĚ JE NUTNO DODRŽET POŽADAVKY NORMY ČSN 743305
- VÝROBNÍ DOKUMENTACI - DETAIL OSAZENÍ PROFILŮ NUTNO PŘED REALIZACÍ NECHAT ODSOUHLASIT AD

NÁZEV AKCE

PROJEKT BUDOVY V ČECHOVĚ ULICI VE ŠLAPANICÍCH

VÝPIS VENKOVNÍCH VÝPLNÍ

STUDIO ZLAMAL
WWW.STUDIO-ZLAMAL.CZ

POHLED INTERIÉR M1:25

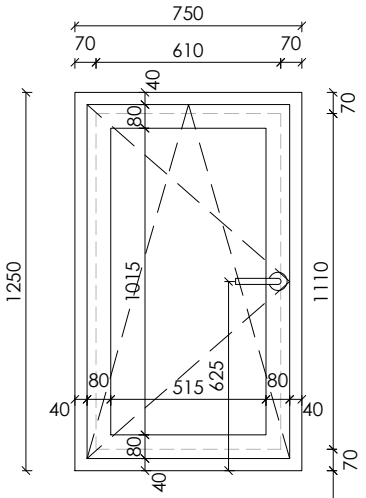

ČISTÁ PODLAHA

OKNO O/59

POPIS:	TEPELNĚ IZOLAČNÍ OKNO JEDNOKŘÍDLÉ KŘÍDLO OTEVÍRAVÉ A VÝKLOPNÉ
ROZMĚR OKNA:	DLE SCHÉMATU
SOUČINITEL PROSTUPU TEPLA	MAX. Uw=0,79 W/m2K
AKUSTICKÁ NEPRŮZVUČNOST:	45 dB
POŽÁRNÍ ODOLNOST:	
RÁM OKNA A KŘÍDLA:	HLINÍKOVÝ PROFIL, STAV. HLOUBKA MINIMÁLNÍ - DLE VÝROBCE
	S PŘERUŠENÝM TEPELNÝM MOSTEM, Uf=DLE VÝROBCE,
	TVAR MIN. RÁDIUS HRAN
MATERIÁL:	HLINÍK
POVRCHOVÁ ÚPRAVA:	INT: DOPLNIT
BAREVNOST:	INT. DOPLNIT
TESNĚNÍ:	CELOOBVODOVÉ V DRÁŽCE KŘÍDLA, V ROZÍCH PEVNĚ SPOJENÉ
	TRVALE PRUŽNÉ, BÍLÉ
ZASKLENÍ OKNA:	1: IZOLAČNÍ TROJSKLO, Ug=DLE VÝROBCE
PROVEDENÍ:	DLE DODAVATELE, NAPŘ.: 6-16-6-16-6,
BEZPEČNOSTNÍ SKLO:	NE
BARVA:	ČIRÉ, BEZBARVÉ
CELOOBVODOVÉ KOVÁNÍ:	POZINKOVANÉ
	4-POLOHOVÁ KLIKA, 3 BEZPEČNOSTNÍ BODY
KLIKA:	KARTÁČOVANÝ NEREZ, KRUHOVÁ ROZETA
PARAPET VNITŘNÍ:	TRUHLÁŘSKY VÝROBEK - VIZ. TABULKA PARAPETŮ
PARAPET VNĚJŠÍ:	OPLECHOVÁNÍ - VIZ. TABULKA KLEMPÍŘSKÝCH VÝROBKŮ
OSTĚNÍ A NADPRAŽÍ:	VNITŘNÍ: INTERIÉROVÁ VÁP.CEMENTOVÁ ŠTUKOVÁ OMÍTKA
	VNĚJŠÍ: VENKOVNÍ KONTAKTNÍ ZATEPLOVACÍ SYSTÉM
	- ETICS TL. 200 MM
STAVEBNÍ OTVOR	750 x 1250 mm

POZNÁMKA:
- TABULKA OKEN NENAHRAZUJE DÍLENSKOU VÝROBNÍ DOKUMENTACI !
- DÍLENSKOU VÝROBNÍ DOKUMENTACI PŘEDLOŽÍ DODAVATEL STAVBY AD KE SCHVÁLENÍ !
- VEŠKERÉ OTVORY NUTNO PŘED VÝROBOU ZAMĚŘIT NA STAVBĚ !
- PŘI OSAZENÍ OKEN JE NUTNO DODRŽET POŽADAVKY NORMY OSAZENÍ OKEN ČSN 74 6077
- V PŘÍPADĚ, ŽE ZASKLENÍ OKNA PLNÍ FUKNCI ZÁBRADELNÍ VÝPLNĚ JE NUTNO DODRŽET POŽADAVKY NORMY ČSN 743305
- VÝROBNÍ DOKUMENTACI - DETAIL OSAZENÍ PROFILŮ NUTNO PŘED REALIZACÍ NECHAT ODSOUHLASIT AD

NÁZEV AKCE

PROJEKT BUDOVY V ČECHOVĚ ULICI VE ŠLAPANICÍCH

VÝPIS VENKOVNÍCH VÝPLNÍ

STUDIO ZLAMAL
WWW.STUDIO-ZLAMAL.CZ

POHLED INTERIÉR M1:25

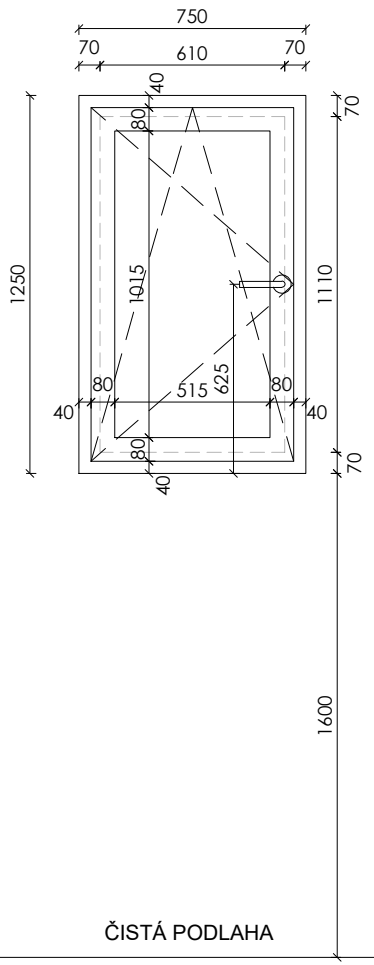

OKNO O/60

POPIS:	TEPELNĚ IZOLAČNÍ OKNO JEDNOKŘÍDLÉ KŘÍDLO OTEVÍRAVÉ A VÝKLOPNÉ
ROZMĚR OKNA:	DLE SCHÉMATU
SOUČINITEL PROSTUPU TEPLA	MAX. Uw=0,79 W/m2K
AKUSTICKÁ NEPRŮZVUČNOST:	45 dB
POŽÁRNÍ ODOLNOST:	
RÁM OKNA A KŘÍDLA:	HLINÍKOVÝ PROFIL, STAV. HLOUBKA MINIMÁLNÍ - DLE VÝROBCE
	S PŘERUŠENÝM TEPELNÝM MOSTEM, Uf=DLE VÝROBCE,
	TVAR MIN. RÁDIUS HRAN
MATERIÁL:	HLINÍK
POVRCHOVÁ ÚPRAVA:	INT: DOPLNIT
BAREVNOST:	INT. DOPLNIT
TESNĚNÍ:	CELOOBVODOVÉ V DRÁŽCE KŘÍDLA, V ROZÍCH PEVNĚ SPOJENÉ
	TRVALE PRUŽNÉ, BÍLÉ
ZASKLENÍ OKNA:	1: IZOLAČNÍ TROJSKLO, Ug=DLE VÝROBCE
PROVEDENÍ:	DLE DODAVATELE, NAPŘ.: 6-16-6-16-6,
BEZPEČNOSTNÍ SKLO:	NE
BARVA:	ČIRÉ, BEZBARVÉ
CELOOBVODOVÉ KOVÁNÍ:	POZINKOVANÉ
	4-POLOHOVÁ KLIKA, 3 BEZPEČNOSTNÍ BODY
KLIKA:	KARTÁČOVANÝ NEREZ, KRUHOVÁ ROZETA
PARAPET VNITŘNÍ:	TRUHLÁŘSKY VÝROBEK - VIZ. TABULKA PARAPETŮ
PARAPET VNĚJŠÍ:	OPLECHOVÁNÍ - VIZ. TABULKA KLEMPÍŘSKÝCH VÝROBKŮ
OSTĚNÍ A NADPRAŽÍ:	VNITŘNÍ: INTERIÉROVÁ VÁP.CEMENTOVÁ ŠTUKOVÁ OMÍTKA
	VNĚJŠÍ: VENKOVNÍ KONTAKTNÍ ZATEPLOVACÍ SYSTÉM
	- ETICS TL. 200 MM
STAVEBNÍ OTVOR	750 x 1250 mm

POZNÁMKA:
- TABULKA OKEN NENAHRAZUJE DÍLENSKOU VÝROBNÍ DOKUMENTACI !
- DÍLENSKOU VÝROBNÍ DOKUMENTACI PŘEDLOŽÍ DODAVATEL STAVBY AD KE SCHVÁLENÍ !
- VEŠKERÉ OTVORY NUTNO PŘED VÝROBOU ZAMĚŘIT NA STAVBĚ !
- PŘI OSAZENÍ OKEN JE NUTNO DODRŽET POŽADAVKY NORMY OSAZENÍ OKEN ČSN 74 6077
- V PŘÍPADĚ, ŽE ZASKLENÍ OKNA PLNÍ FUKNCI ZÁBRADELNÍ VÝPLNĚ JE NUTNO DODRŽET POŽADAVKY NORMY ČSN 743305
- VÝROBNÍ DOKUMENTACI - DETAIL OSAZENÍ PROFILŮ NUTNO PŘED REALIZACÍ NECHAT ODSOUHLASIT AD

NÁZEV AKCE

PROJEKT BUDOVY V ČECHOVĚ ULICI VE ŠLAPANICÍCH

VÝPIS VENKOVNÍCH VÝPLNÍ

STUDIO ZLAMAL
WWW.STUDIO-ZLAMAL.CZ

POHLED INTERIÉR M1:25

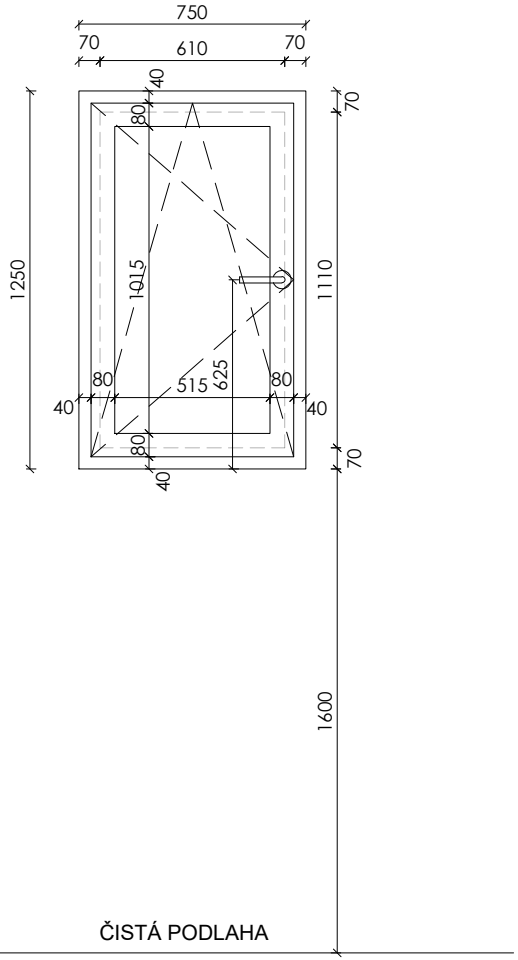

OKNO O/61

POPIS:	TEPELNĚ IZOLAČNÍ OKNO JEDNOKŘÍDLÉ KŘÍDLO OTEVÍRAVÉ A VÝKLOPNÉ
ROZMĚR OKNA:	DLE SCHÉMATU
SOUČINITEL PROSTUPU TEPLA	MAX. Uw=0,79 W/m2K
AKUSTICKÁ NEPRŮZVUČNOST:	45 dB
POŽÁRNÍ ODOLNOST:	
RÁM OKNA A KŘÍDLA:	HLINÍKOVÝ PROFIL, STAV. HLOUBKA MINIMÁLNÍ - DLE VÝROBCE
	S PŘERUŠENÝM TEPELNÝM MOSTEM, Uf=DLE VÝROBCE,
	TVAR MIN. RÁDIUS HRAN
MATERIÁL:	HLINÍK
POVRCHOVÁ ÚPRAVA:	INT: DOPLNIT
BAREVNOST:	INT. DOPLNIT
TESNĚNÍ:	CELOOBVODOVÉ V DRÁŽCE KŘÍDLA, V ROZÍCH PEVNĚ SPOJENÉ
	TRVALE PRUŽNÉ, BÍLÉ
ZASKLENÍ OKNA:	1: IZOLAČNÍ TROJSKLO, Ug=DLE VÝROBCE
PROVEDENÍ:	DLE DODAVATELE, NAPŘ.: 6-16-6-16-6,
BEZPEČNOSTNÍ SKLO:	NE
BARVA:	ČIRÉ, BEZBARVÉ
CELOOBVODOVÉ KOVÁNÍ:	POZINKOVANÉ
	4-POLOHOVÁ KLIKA, 3 BEZPEČNOSTNÍ BODY
KLIKA:	KARTÁČOVANÝ NEREZ, KRUHOVÁ ROZETA
PARAPET VNITŘNÍ:	TRUHLÁŘSKY VÝROBEK - VIZ. TABULKA PARAPETŮ
PARAPET VNĚJŠÍ:	OPLECHOVÁNÍ - VIZ. TABULKA KLEMPÍŘSKÝCH VÝROBKŮ
OSTĚNÍ A NADPRAŽÍ:	VNITŘNÍ: INTERIÉROVÁ VÁP.CEMENTOVÁ ŠTUKOVÁ OMÍTKA
	VNĚJŠÍ: VENKOVNÍ KONTAKTNÍ ZATEPLOVACÍ SYSTÉM
	- ETICS TL. 200 MM
STAVEBNÍ OTVOR	750 x 1250 mm

POZNÁMKA:
- TABULKA OKEN NENAHRAZUJE DÍLENSKOU VÝROBNÍ DOKUMENTACI !
- DÍLENSKOU VÝROBNÍ DOKUMENTACI PŘEDLOŽÍ DODAVATEL STAVBY AD KE SCHVÁLENÍ !
- VEŠKERÉ OTVORY NUTNO PŘED VÝROBOU ZAMĚŘIT NA STAVBĚ !
- PŘI OSAZENÍ OKEN JE NUTNO DODRŽET POŽADAVKY NORMY OSAZENÍ OKEN ČSN 74 6077
- V PŘÍPADĚ, ŽE ZASKLENÍ OKNA PLNÍ FUKNCI ZÁBRADELNÍ VÝPLNĚ JE NUTNO DODRŽET POŽADAVKY NORMY ČSN 743305
- VÝROBNÍ DOKUMENTACI - DETAIL OSAZENÍ PROFILŮ NUTNO PŘED REALIZACÍ NECHAT ODSOUHLASIT AD

NÁZEV AKCE

PROJEKT BUDOVY V ČECHOVĚ ULICI VE ŠLAPANICÍCH

VÝPIS VENKOVNÍCH VÝPLNÍ

STUDIO ZLAMAL
WWW.STUDIO-ZLAMAL.CZ